第38回茨城県中学生新人テニス選手権大会　　2022年8月23日　笠松運動公園
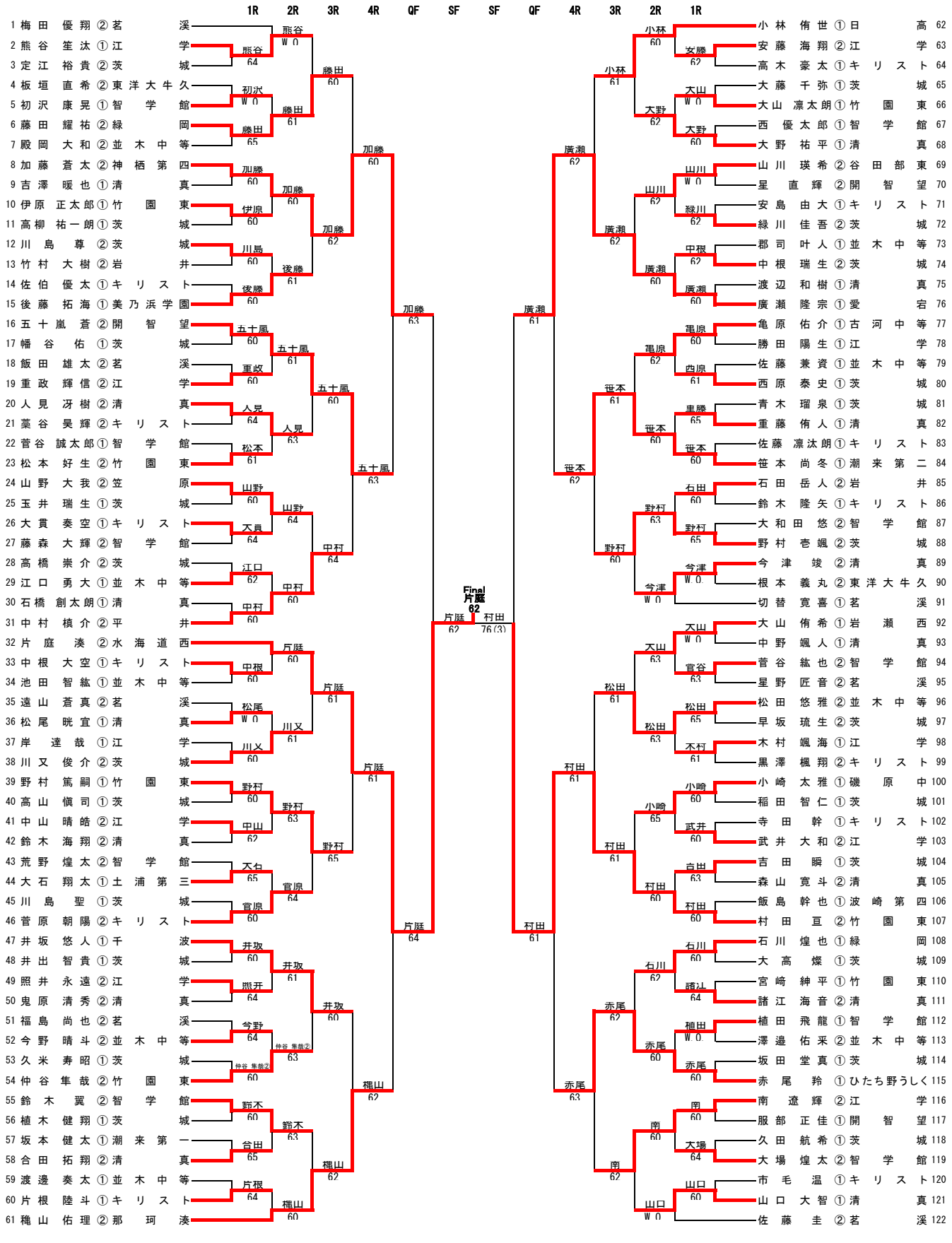
男子シングルス