女子ダブルス

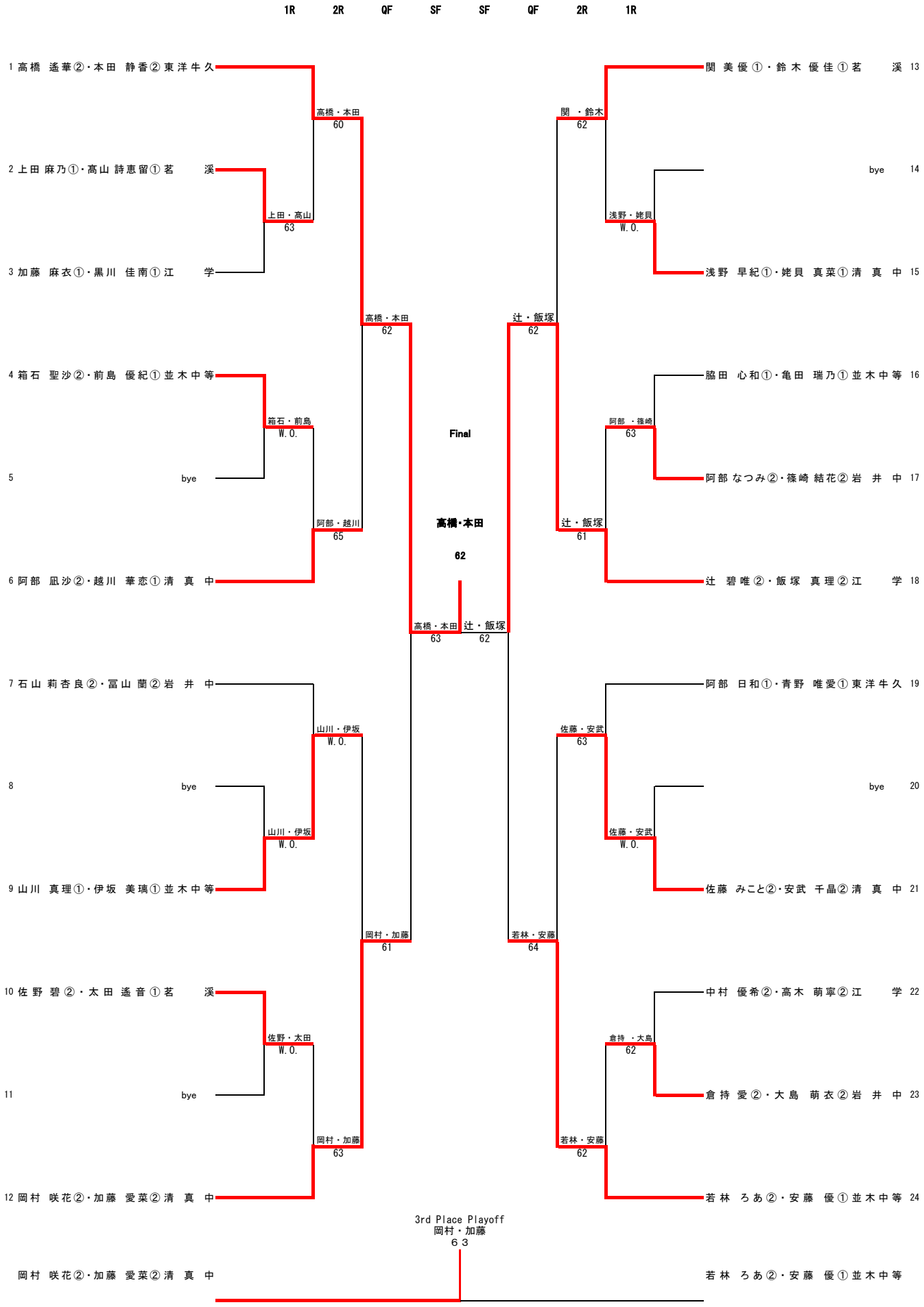
1R 2R QF SF SF QF 2R 1R
1 高橋 遙華②・本田 静香② 東洋牛久
2 上田 麻乃①・髙山 詩恵留① 茗 溪
3 加藤 麻衣①・黒川 佳南① 江 学
4 箱石 聖沙②・前島 優紀① 並木中等
5 bye
6 阿部 凪沙②・越川 華恋① 清 真 中
7 石山 莉杏良②・冨山 蘭② 岩 井 中
8 bye
9 山川 真理①・伊坂 美璃① 並木中等
10 佐野 碧②・太田 遙音① 茗 溪
11 bye
12 岡村 咲花②・加藤 愛菜② 清 真 中
高橋・本田 60
上田・高山 63
箱石・前島 W.O.
阿部・越川 65
高橋・本田 62
山川・伊坂 W.O.
山川・伊坂 W.O.
岡村・加藤 61
佐野・太田 W.O.
岡村・加藤 63
Final
高橋・本田
62
高橋・本田 63
辻・飯塚 62
関 美優①・鈴木 優佳① 茗 溪 13
bye 14
浅野 早紀①・姥貝 真菜① 清 真 中 15
脇田 心和①・亀田 瑞乃① 並木中等 16
阿部 なつみ②・篠崎 結花② 岩 井 中 17
辻 碧唯②・飯塚 真理② 江 学 18
阿部 日和①・青野 唯愛① 東洋牛久 19
bye 20
佐藤 みこと②・安武 千晶② 清 真 中 21
中村 優希②・高木 萌寧② 江 学 22
倉持 愛②・大島 萌衣② 岩 井 中 23
若林 ろあ②・安藤 優① 並木中等 24
関 ・鈴木 62
浅野・姥貝 W.O.
辻・飯塚 62
阿部 ・篠崎 63
辻・飯塚 61
佐藤・安武 63
佐藤・安武 W.O.
若林・安藤 64
倉持 ・大島 62
若林・安藤 62
3rd Place Playoff
岡村・加藤
６３
岡村 咲花②・加藤 愛菜② 清 真 中
若林 ろあ②・安藤 優① 並木中等