第３７回茨城県中学生新人テニス選手権大会　　２０２０年８月２６日　笠松運動公園
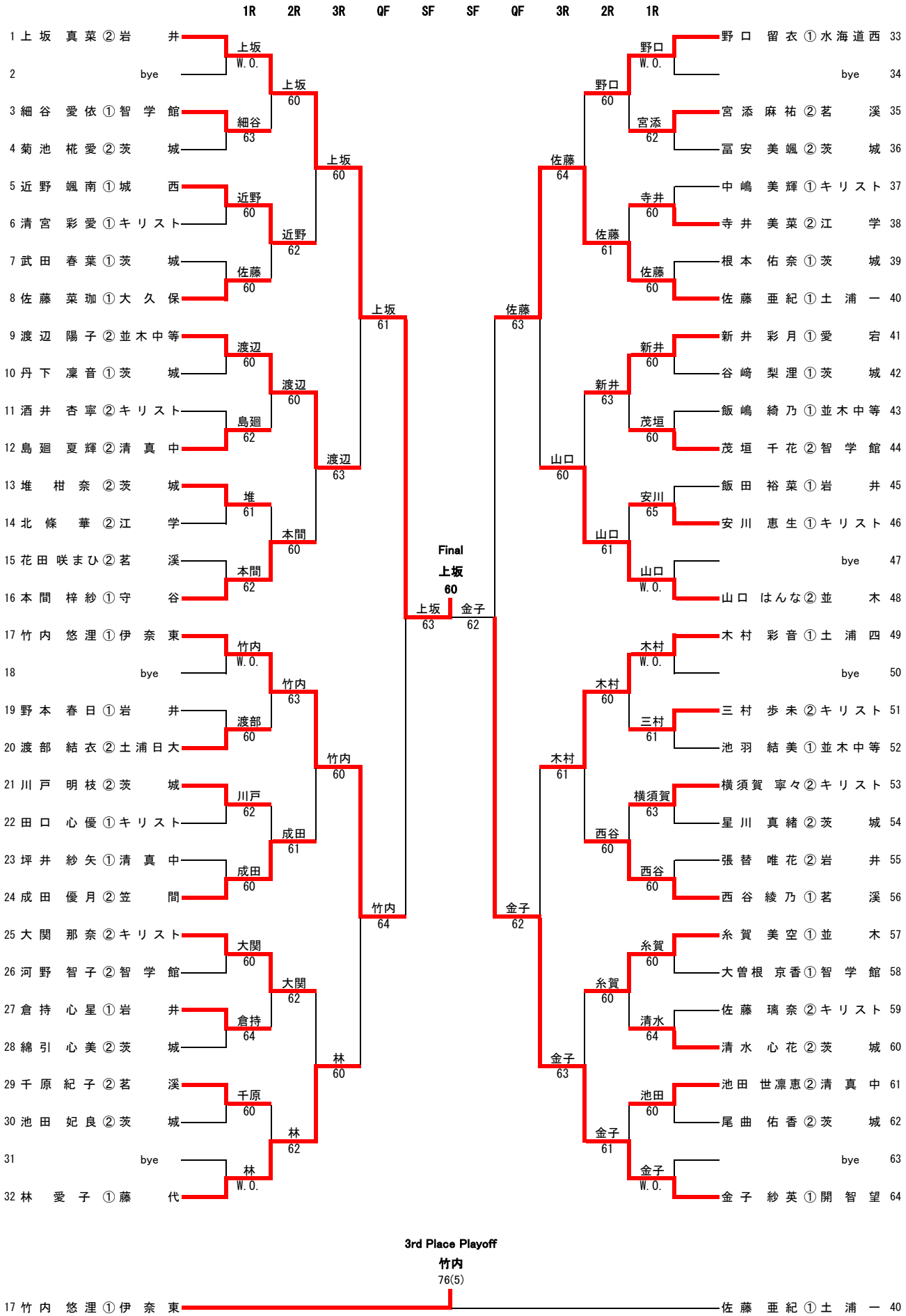
女子シングルス