男子シングルス（1）

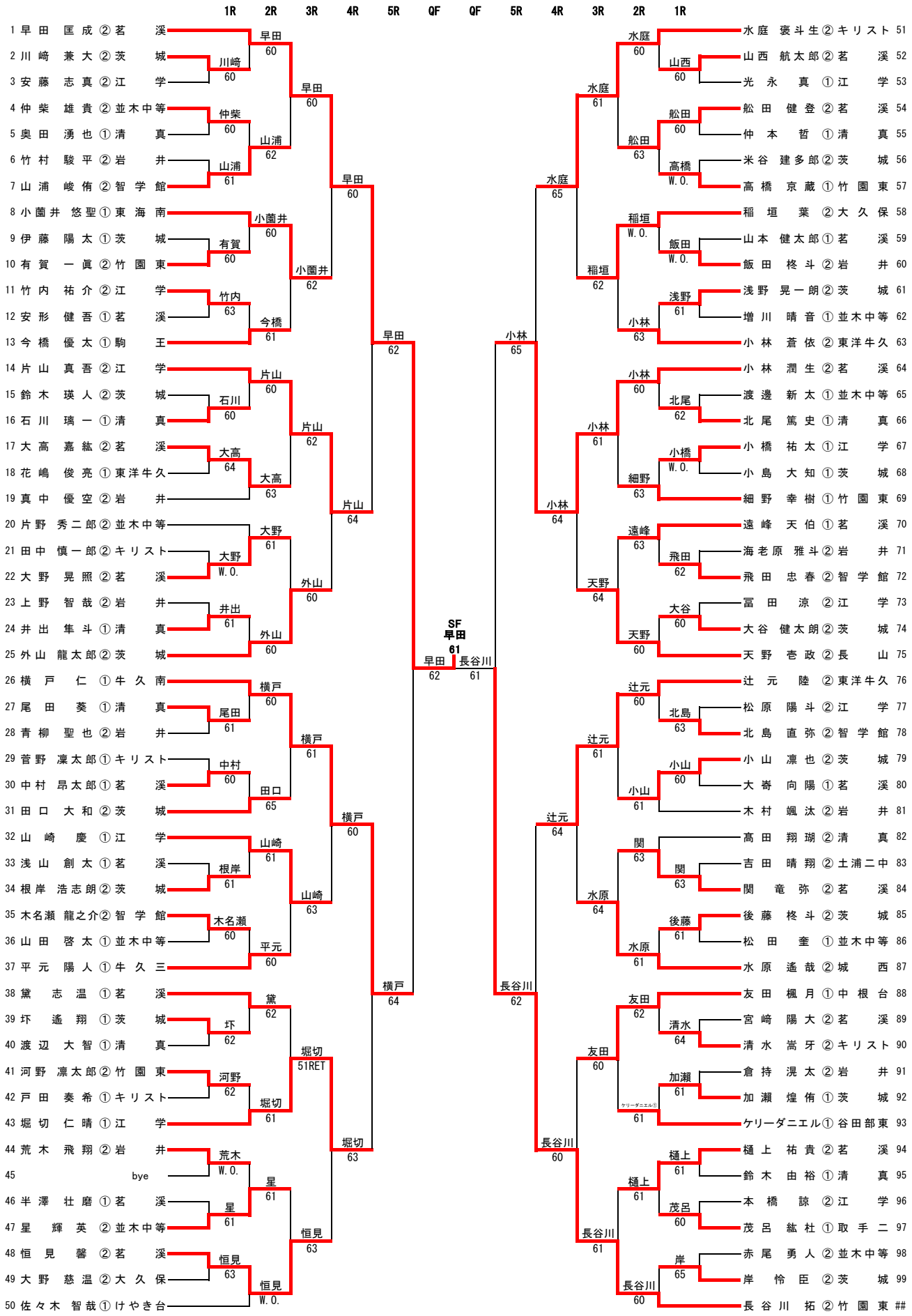
1R 2R 3R 4R 5R QF QF 5R 4R 3R 2R 1R
1 早田 匡成 ② 茗溪
2 川崎 兼大 ② 茨城
3 安藤 志真 ② 江学
4 仲柴 雄貴 ② 並木中等
5 奥田 湧也 ① 清真
6 竹村 駿平 ② 岩井
7 山浦 峻侑 ② 智学館
8 小薗井 悠聖 ① 東海南
9 伊藤 陽太 ① 茨城
10 有賀 一眞 ② 竹園東
11 竹内 祐介 ② 江学
12 安形 健吾 ① 茗溪
13 今橋 優太 ① 駒王
14 片山 真吾 ② 江学
15 鈴木 瑛人 ② 茨城
16 石川 璃一 ① 清真
17 大高 嘉紘 ② 茗溪
18 花嶋 俊亮 ① 東洋牛久
19 真中 優空 ② 岩井
20 片野 秀二郎 ② 並木中等
21 田中 慎一郎 ② キリスト
22 大野 晃照 ② 茗溪
23 上野 智哉 ② 岩井
24 井出 隼斗 ① 清真
25 外山 龍太郎 ② 茨城
26 横戸 仁 ① 牛久南
27 尾田 葵 ① 清真
28 青柳 聖也 ② 岩井
29 菅野 凜太郎 ① キリスト
30 中村 昂太郎 ① 茗溪
31 田口 大和 ② 茨城
32 山崎 慶 ① 江学
33 浅山 創太 ① 茗溪
34 根岸 浩志朗 ② 茨城
35 木名瀬 龍之介 ② 智学館
36 山田 啓太 ① 並木中等
37 平元 陽人 ① 牛久三
38 黛 志温 ① 茗溪
39 坏 遙翔 ① 茨城
40 渡辺 大智 ① 清真
41 河野 凜太郎 ② 竹園東
42 戸田 奏希 ① キリスト
43 堀切 仁晴 ① 江学
44 荒木 飛翔 ② 岩井
45 bye
46 半澤 壮磨 ① 茗溪
47 星 輝英 ② 並木中等
48 恒見 馨 ② 茗溪
49 大野 慈温 ② 大久保
50 佐々木 智哉 ① けやき台
川崎 60
仲柴 60
山浦 61
有賀 60
竹内 63
石川 60
大高 64
大野 W.O.
井出 61
尾田 61
中村 60
根岸 61
木名瀬 60
坏 62
河野 62
荒木 W.O.
星 61
恒見 63
早田 60
山浦 62
小薗井 60
今橋 61
片山 60
大高 63
大野 61
外山 60
横戸 60
田口 65
山崎 61
平元 60
黛 62
堀切 61
星 61
恒見 W.O.
早田 60
小薗井 62
片山 62
外山 60
横戸 61
山崎 63
堀切 51RET
恒見 63
早田 60
片山 64
横戸 60
堀切 63
早田 62
横戸 64
早田 62
長谷川 61
SF
早田
61
水庭 60
山西 60
船田 63
高橋 W.O.
稲垣 W.O.
飯田 W.O.
浅野 61
小林 63
小林 60
北尾 62
小橋 W.O.
細野 63
遠峰 63
飛田 62
大谷 60
天野 60
辻元 60
北島 63
小山 60
小山 61
関 63
関 63
後藤 61
水原 61
友田 62
清水 64
加瀬 61
ケリーダニエル 61
樋上 61
茂呂 60
岸 65
長谷川 60
水庭 61
船田 60
稲垣 62
小林 61
天野 64
辻元 61
水原 64
友田 60
長谷川 61
小林 65
長谷川 62
水庭 65
小林 64
辻元 64
長谷川 60
水庭 ② キリスト 51
山西 ② 茗溪 52
光永 真 ① 江学 53
船田 健登 ② 茗溪 54
仲本 哲 ① 清真 55
米谷 建多郎 ② 茨城 56
高橋 京蔵 ① 竹園東 57
稲垣 葉 ② 大久保 58
山本 健太郎 ① 茗溪 59
飯田 柊斗 ② 岩井 60
浅野 晃一朗 ② 茨城 61
増川 晴音 ① 並木中等 62
小林 蒼依 ② 東洋牛久 63
小林 潤生 ② 茗溪 64
渡邊 新太 ① 並木中等 65
北尾 篤史 ① 清真 66
小橋 祐太 ① 江学 67
小島 大知 ① 茨城 68
細野 幸樹 ① 竹園東 69
遠峰 天伯 ① 茗溪 70
海老原 雅斗 ② 岩井 71
飛田 忠春 ② 智学館 72
冨田 涼 ② 江学 73
大谷 健太朗 ② 茨城 74
天野 壱政 ② 長山 75
辻元 陸 ② 東洋牛久 76
松原 陽斗 ② 江学 77
北島 直弥 ② 智学館 78
小山 凜也 ② 茨城 79
大嵜 向陽 ① 茗溪 80
木村 颯汰 ② 岩井 81
高田 翔瑚 ② 清真 82
吉田 晴翔 ② 土浦二中 83
関 竜弥 ② 茗溪 84
後藤 柊斗 ② 茨城 85
松田 奎 ① 並木中等 86
水原 遙哉 ② 城西 87
友田 楓月 ① 中根台 88
宮崎 陽大 ② 茗溪 89
清水 嵩牙 ② キリスト 90
倉持 滉太 ② 岩井 91
加瀬 煌侑 ① 茨城 92
ケリーダニエル ① 谷田部東 93
樋上 祐貴 ② 茗溪 94
鈴木 由裕 ① 清真 95
本橋 諒 ② 江学 96
茂呂 紘杜 ① 取手二 97
赤尾 勇人 ② 並木中等 98
岸 怜臣 ② 茨城 99
長谷川 拓 ② 竹園東 ##