男子シングルス（2）

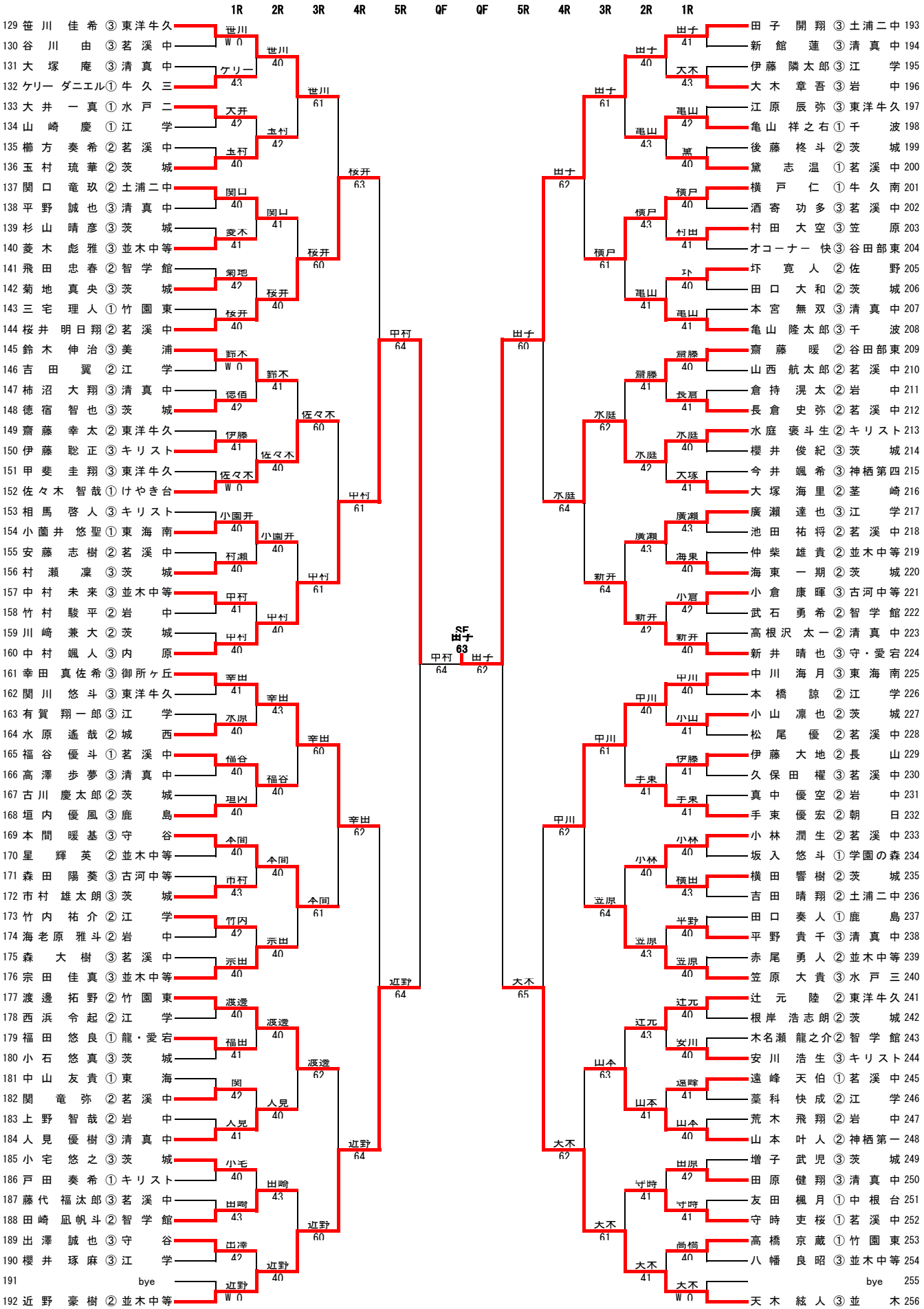
1R 2R 3R 4R 5R QF SF QF 5R 4R 3R 2R 1R
129 笹川 佳希 ③ 東洋牛久
130 谷川 由 ③ 茗溪中
131 大塚 庵 ③ 清真中
132 ケリー ダニエル① 牛久三
133 大井 一真 ① 水戸二
134 山崎 慶 ① 江学
135 櫛方 奏希 ② 茗溪中
136 玉村 琉華 ② 茨城
137 関口 竜玖 ② 土浦二中
138 平野 誠也 ③ 清真中
139 杉山 晴彦 ③ 茨城
140 菱木 彪雅 ③ 並木中等
141 飛田 忠春 ② 智学館
142 菊地 真央 ③ 茨城
143 三宅 理人 ① 竹園東
144 桜井 明日翔 ② 茗溪中
145 鈴木 伸治 ③ 美浦
146 吉田 翼 ② 江学
147 柿沼 大翔 ③ 清真中
148 徳宿 智也 ③ 茨城
149 齋藤 幸太 ② 東洋牛久
150 伊藤 聡正 ③ キリスト
151 甲斐 圭翔 ③ 東洋牛久
152 佐々木 智哉 ① けやき台
153 相馬 啓人 ③ キリスト
154 小薗井 悠聖 ① 東海南
155 安藤 志樹 ② 茗溪中
156 村瀬 凜 ③ 茨城
157 中村 未来 ③ 並木中等
158 竹村 駿平 ② 岩中
159 川崎 兼大 ② 茨城
160 中村 颯人 ③ 内原
161 幸田 真佐希 ③ 御所ヶ丘
162 関川 悠斗 ③ 東洋牛久
163 有賀 翔一郎 ③ 江学
164 水原 遙哉 ② 城西
165 福谷 優斗 ① 茗溪中
166 高澤 歩夢 ③ 清真中
167 古川 慶太郎 ② 茨城
168 垣内 優風 ③ 鹿島
169 本間 暖基 ③ 守谷
170 星 輝英 ② 並木中等
171 森田 陽葵 ③ 古河中等
172 市村 雄太朗 ③ 茨城
173 竹内 祐介 ② 江学
174 海老原 雅斗 ② 岩中
175 森大樹 ③ 茗溪中
176 宗田 佳真 ③ 並木中等
177 渡邊 拓野 ② 竹園東
178 西浜 令起 ② 江学
179 福田 悠良 ① 龍・愛宕
180 小石 悠真 ③ 茨城
181 中山 友貴 ① 東海
182 関 竜弥 ② 茗溪中
183 上野 智哉 ② 岩中
184 人見 優樹 ③ 清真中
185 小宅 悠之 ③ 茨城
186 戸田 奏希 ① キリスト
187 藤代 福汰郎 ③ 茗溪中
188 田崎 凪帆斗 ② 智学館
189 出澤 誠也 ③ 守谷
190 櫻井 琢麻 ③ 江学
191 bye
192 近野 豪樹 ② 並木中等
世川 W O
ケリー 43
大井 42
土村 42
土村 40
関口 40
菱木 41
菊地 42
桜井 40
桜井 40
鈴木 W O
徳宿 42
伊藤 41
佐々木 40
佐々木 W O
小園井 40
村瀬 40
中村 41
中村 40
中村 40
幸田 41
水原 40
福谷 40
垣内 40
本間 40
市村 43
竹内 42
示田 40
示田 40
渡邊 40
福田 41
関 42
人見 41
小宅 40
出崎 43
出崎 43
出澤 42
近野 40
近野 W O
世川 40
世川 61
土村 40
桜井 63
関口 41
桜井 40
桜井 60
鈴木 41
佐々木 60
佐々木 40
小園井 40
村瀬 40
中村 61
中村 40
中村 40
幸田 43
幸田 60
福谷 40
幸田 62
本間 40
本間 61
示田 40
渡邊 40
渡邊 62
人見 40
近野 64
出崎 43
近野 60
近野 40
中村 64
近野 64
中村 64
SF 出子 63
出子 62
出子 60
大木 65
出子 41
新館 蓮 ③ 清真中 194
伊藤 隣太郎 ③ 江学 195
大木 章吾 ③ 岩中 196
江原 辰弥 ③ 東洋牛久 197
亀山 祥之右 ① 千波 198
後藤 柊斗 ② 茨城 199
黛 志温 ① 茗溪中 200
横戸 仁 ① 牛久南 201
酒寄 功多 ③ 茗溪中 202
村田 大空 ③ 笠原 203
オコーナー 快 ③ 谷田部東 204
坏 寛人 ② 佐野 205
田口 大和 ② 茨城 206
本宮 無双 ③ 清真中 207
亀山 隆太郎 ③ 千波 208
齋藤 暖 ② 谷田部東 209
山西 航太郎 ② 茗溪中 210
倉持 滉太 ② 岩中 211
長倉 史弥 ② 茗溪中 212
水庭 褒斗生 ② キリスト 213
櫻井 俊紀 ③ 茨城 214
今井 颯希 ③ 神栖第四 215
大塚 海里 ② 茎崎 216
廣瀬 達也 ③ 江学 217
池田 祐将 ② 茗溪中 218
仲柴 雄貴 ② 並木中等 219
海東 一期 ② 茨城 220
小倉 康暉 ③ 古河中等 221
武石 勇希 ② 智学館 222
高根沢 太一 ② 清真中 223
新井 晴也 ③ 守・愛宕 224
中川 海月 ③ 東海南 225
本橋 諒 ② 江学 226
小山 凛也 ② 茨城 227
松尾 優 ② 茗溪中 228
伊藤 大地 ② 長山 229
久保田 櫂 ③ 茗溪中 230
真中 優空 ② 岩中 231
手東 優宏 ② 朝日 232
小林 潤生 ② 茗溪中 233
坂入 悠斗 ① 学園の森 234
横田 響樹 ② 茨城 235
吉田 晴翔 ② 土浦二中 236
田口 奏人 ① 鹿島 237
平野 貴千 ③ 清真中 238
赤尾 勇人 ② 並木中等 239
笠原 大貴 ③ 水戸三 240
辻元 陸 ② 東洋牛久 241
根岸 浩志朗 ② 茨城 242
木名瀬 龍之介 ② 智学館 243
安川 浩生 ③ キリスト 244
遠峰 天伯 ① 茗溪中 245
藁科 快成 ② 江学 246
荒木 飛翔 ② 岩中 247
山本 叶人 ② 神栖第一 248
増子 武児 ③ 茨城 249
田原 健翔 ③ 清真中 250
友田 楓月 ① 中根台 251
守時 吏桜 ① 茗溪中 252
高橋 京蔵 ① 竹園東 253
八幡 良昭 ③ 並木中等 254
bye 255
天木 紘人 ③ 並木 256
出子 41
大木 43
亀山 42
黛 40
横戸 40
村田 41
坏 40
亀山 41
齋藤 40
長倉 41
水庭 40
大塚 41
廣瀬 43
海東 40
小倉 42
新井 40
中川 40
小山 41
伊藤 41
手東 41
小林 40
横田 43
笠原 40
辻元 40
安川 40
遠峰 41
山本 40
田原 42
守時 41
高橋 40
大木 W O
出子 40
亀山 43
横戸 43
亀山 41
齋藤 41
水庭 42
廣瀬 43
新井 42
中川 40
手東 41
小林 40
笠原 43
辻元 43
山本 41
守時 41
大木 41
出子 61
横戸 61
水庭 62
新井 64
中川 61
笠原 64
山本 63
大木 61
出子 62
水庭 64
中川 62
大木 62