# 女子シングルス（1）

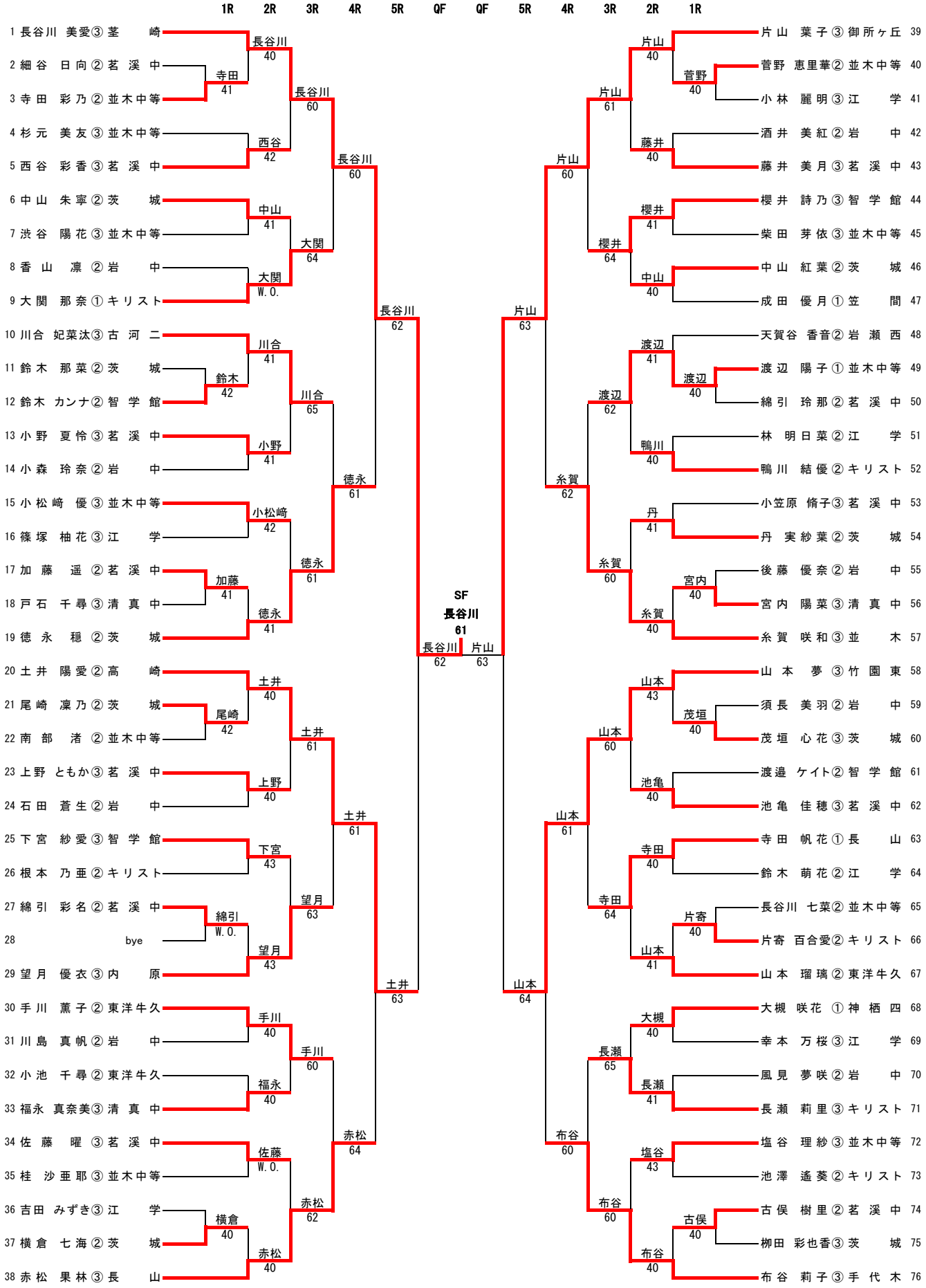
1R 2R 3R 4R 5R QF QF 5R 4R 3R 2R 1R
1 長谷川 美愛③ 茎 崎
2 細谷 日向② 茗 渓 中
3 寺田 彩乃② 並木中等
4 杉元 美友③ 並木中等
5 西谷 彩香③ 茗 渓 中
6 中山 朱寧② 茨 城
7 渋谷 陽花③ 並木中等
8 香山 凛 ② 岩 中
9 大関 那奈①キリスト
10 川合 妃菜汰③ 古 河 二
11 鈴木 那菜② 茨 城
12 鈴木 カンナ② 智 学 館
13 小野 夏怜③ 茗 渓 中
14 小森 玲奈② 岩 中
15 小松崎 優③ 並木中等
16 篠塚 柚花③ 江 学
17 加藤 遥 ② 茗 渓 中
18 戸石 千尋③ 清 真 中
19 徳永 穏 ② 茨 城
20 土井 陽愛② 高 崎
21 尾崎 凛乃② 茨 城
22 南部 渚 ② 並木中等
23 上野 ともか③ 茗 渓 中
24 石田 蒼生② 岩 中
25 下宮 紗愛③ 智 学 館
26 根本 乃亜②キリスト
27 綿引 彩名② 茗 渓 中
28 bye
29 望月 優衣③ 内 原
30 手川 薫子② 東洋牛久
31 川島 真帆② 岩 中
32 小池 千尋② 東洋牛久
33 福永 真奈美③ 清 真 中
34 佐藤 曜 ③ 茗 渓 中
35 桂 沙亜耶③ 並木中等
36 吉田 みずき③ 江 学
37 横倉 七海② 茨 城
38 赤松 果林③ 長 山
寺田 41
長谷川 40
西谷 42
長谷川 60
中山 41
大関 W.O.
大関 64
長谷川 60
長谷川 62
川合 41
鈴木 42
川合 65
小野 41
徳永 61
小松崎 42
徳永 61
加藤 41
徳永 41
土井 40
尾崎 42
土井 61
上野 40
土井 61
下宮 43
望月 63
綿引 W.O.
望月 43
土井 63
手川 40
手川 60
福永 40
赤松 64
佐藤 W.O.
赤松 62
横倉 40
赤松 40
SF
長谷川
61
長谷川 62
片山 63
片山 63
山本 64
片山 60
山本 61
布谷 60
糸賀 62
山本 60
寺田 64
長瀬 65
布谷 60
渡辺 62
櫻井 64
片山 61
糸賀 60
池亀 40
寺田 40
山本 41
長瀬 41
塩谷 43
布谷 60
渡辺 41
鴨川 40
丹 41
宮内 40
糸賀 40
山本 43
茂垣 40
大槻 40
古俣 40
布谷 40
片山 40
菅野 40
藤井 40
櫻井 41
中山 40
39 片山 葉子③ 御所ヶ丘
40 菅野 恵里華② 並木中等
41 小林 麗明③ 江 学
42 酒井 美紅② 岩 中
43 藤井 美月③ 茗 渓 中
44 櫻井 詩乃③ 智 学 館
45 柴田 芽依③ 並木中等
46 中山 紅葉② 茨 城
47 成田 優月① 笠 間
48 天賀谷 香音② 岩 瀬 西
49 渡辺 陽子① 並木中等
50 綿引 玲那② 茗 渓 中
51 林 明日菜② 江 学
52 鴨川 結優②キリスト
53 小笠原 脩子③ 茗 渓 中
54 丹 実紗葉② 茨 城
55 後藤 優奈② 岩 中
56 宮内 陽菜③ 清 真 中
57 糸賀 咲和③ 並 木
58 山本 夢 ③ 竹 園 東
59 須長 美羽② 岩 中
60 茂垣 心花③ 茨 城
61 渡邉 ケイト② 智 学 館
62 池亀 佳穂③ 茗 渓 中
63 寺田 帆花① 長 山
64 鈴木 萌花② 江 学
65 長谷川 七菜② 並木中等
66 片寄 百合愛②キリスト
67 山本 瑠璃② 東洋牛久
68 大槻 咲花 ① 神 栖 四
69 幸本 万桜③ 江 学
70 風見 夢咲② 岩 中
71 長瀬 莉里③キリスト
72 塩谷 理紗③ 並木中等
73 池澤 遙葵②キリスト
74 古俣 樹里② 茗 渓 中
75 柳田 彩也香③ 茨 城
76 布谷 莉子③ 手 代 木