男子シングルス（1）

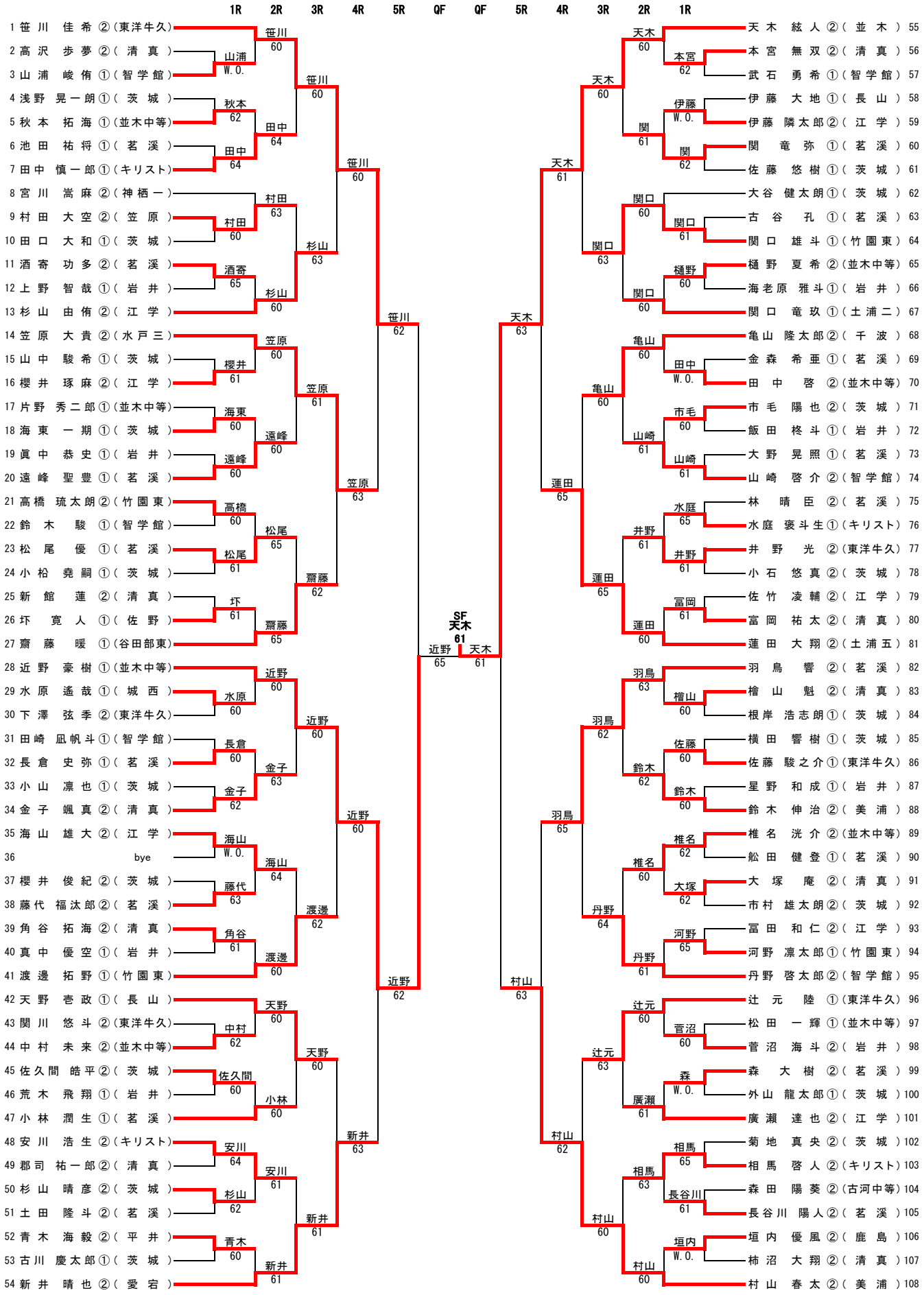
1R 2R 3R 4R 5R QF QF 5R 4R 3R 2R 1R
1 笹川 佳希 ②(東洋牛久)
2 高沢 歩夢 ②(清真)
3 山浦 峻侑 ①(智学館)
4 浅野 晃一朗 ①(茨城)
5 秋本 拓海 ①(並木中等)
6 池田 祐将 ①(茗溪)
7 田中 慎一郎 ①(キリスト)
8 宮川 嵩麻 ②(神栖一)
9 村田 大空 ②(笠原)
10 田口 大和 ①(茨城)
11 酒寄 功多 ②(茗溪)
12 上野 智哉 ①(岩井)
13 杉山 由侑 ②(江学)
14 笠原 大貴 ②(水戸三)
15 山中 駿希 ①(茨城)
16 櫻井 琢麻 ②(江学)
17 片野 秀二郎 ①(並木中等)
18 海東 一期 ①(茨城)
19 眞中 恭史 ①(岩井)
20 遠峰 聖豊 ①(茗溪)
21 高橋 琉太朗 ②(竹園東)
22 鈴木 駿 ①(智学館)
23 松尾 優 ①(茗溪)
24 小松 堯嗣 ①(茨城)
25 新館 蓮 ②(清真)
26 坏 寛人 ①(佐野)
27 齋藤 暖 ①(谷田部東)
28 近野 豪樹 ①(並木中等)
29 水原 遙哉 ①(城西)
30 下澤 弦季 ②(東洋牛久)
31 田崎 凪帆斗 ①(智学館)
32 長倉 史弥 ①(茗溪)
33 小山 凛也 ①(茨城)
34 金子 颯真 ②(清真)
35 海山 雄大 ②(江学)
36 bye
37 櫻井 俊紀 ②(茨城)
38 藤代 福汰郎 ②(茗溪)
39 角谷 拓海 ②(清真)
40 真中 優空 ①(岩井)
41 渡邊 拓野 ①(竹園東)
42 天野 壱政 ①(長山)
43 関川 悠斗 ②(東洋牛久)
44 中村 未来 ②(並木中等)
45 佐久間 皓平 ②(茨城)
46 荒木 飛翔 ①(岩井)
47 小林 潤生 ①(茗溪)
48 安川 浩生 ②(キリスト)
49 郡司 祐一郎 ②(清真)
50 杉山 晴彦 ②(茨城)
51 土田 隆斗 ②(茗溪)
52 青木 海毅 ②(平井)
53 古川 慶太郎 ①(茨城)
54 新井 晴也 ②(愛宕)
山浦 W.O.
秋本 62
田中 64
田中 64
村田 63
村田 60
酒寄 65
杉山 60
笠原 60
櫻井 61
海東 60
遠峰 60
遠峰 60
高橋 60
松尾 65
松尾 61
坏 61
齋藤 65
近野 60
水原 60
長倉 60
金子 63
金子 62
海山 W.O.
海山 64
藤代 63
角谷 61
渡邊 60
天野 60
中村 62
佐久間 60
小林 60
安川 64
杉山 62
青木 60
新井 61
笹川 60
笹川 60
杉山 63
笠原 61
齋藤 62
近野 60
金子 63
海山 64
渡邊 62
天野 60
小林 60
安川 61
新井 61
笹川 60
笠原 63
近野 60
新井 63
笹川 62
近野 62
SF
天木
61
近野 65
天木 61
天木 63
村山 63
天木 61
蓮田 65
羽鳥 65
村山 62
天木 60
関 61
関口 63
亀山 60
山崎 61
蓮田 65
羽鳥 62
丹野 64
辻元 63
村山 60
天木 60
関口 60
亀山 60
市毛 60
井野 61
冨岡 61
蓮田 60
羽鳥 63
鈴木 62
椎名 60
河野 65
丹野 61
辻元 60
廣瀬 61
相馬 63
村山 60
本宮 62
伊藤 W.O.
関 62
関口 61
樋野 60
田中 W.O.
水庭 65
井野 61
佐竹 61
佐藤 60
鈴木 60
大塚 62
菅沼 60
森 W.O.
長谷川 61
相馬 65
垣内 W.O.
天木 絃人 ②(並木) 55
本宮 無双 ②(清真) 56
武石 勇希 ①(智学館) 57
伊藤 大地 ①(長山) 58
伊藤 隣太郎 ②(江学) 59
関 竜弥 ①(茗溪) 60
佐藤 悠樹 ①(茨城) 61
大谷 健太朗 ①(茨城) 62
古谷 孔 ①(茗溪) 63
関口 雄斗 ①(竹園東) 64
樋野 夏希 ②(並木中等) 65
海老原 雅斗 ①(岩井) 66
関口 竜玖 ①(土浦二) 67
亀山 隆太郎 ②(千波) 68
金森 希亜 ①(茗溪) 69
田中 啓 ②(並木中等) 70
市毛 陽也 ②(茨城) 71
飯田 柊斗 ①(岩井) 72
大野 晃照 ①(茗溪) 73
山崎 啓介 ②(智学館) 74
林 晴臣 ②(茗溪) 75
水庭 褒斗生 ①(キリスト) 76
井野 光 ②(東洋牛久) 77
小石 悠真 ②(茨城) 78
佐竹 凌輔 ②(江学) 79
富岡 祐太 ②(清真) 80
蓮田 大翔 ②(土浦五) 81
羽鳥 響 ②(茗溪) 82
檜山 魁 ②(清真) 83
根岸 浩志朗 ①(茨城) 84
横田 響樹 ①(茨城) 85
佐藤 駿之介 ①(東洋牛久) 86
星野 和成 ①(岩井) 87
鈴木 伸治 ②(美浦) 88
椎名 洸介 ②(並木中等) 89
船田 健登 ①(茗溪) 90
大塚 庵 ②(清真) 91
市村 雄太朗 ②(茨城) 92
冨田 和仁 ②(江学) 93
河野 凛太郎 ①(竹園東) 94
丹野 啓太郎 ②(智学館) 95
辻元 陸 ①(東洋牛久) 96
松田 一輝 ①(並木中等) 97
菅沼 海斗 ②(岩井) 98
森 大樹 ②(茗溪) 99
外山 龍太郎 ①(茨城) 100
廣瀬 達也 ②(江学) 101
菊地 真央 ②(茨城) 102
相馬 啓人 ②(キリスト) 103
森田 陽葵 ②(古河中等) 104
長谷川 陽人 ②(茗溪) 105
垣内 優風 ②(鹿島) 106
柿沼 大翔 ②(清真) 107
村山 春太 ②(美浦) 108

男子シングルス（2）

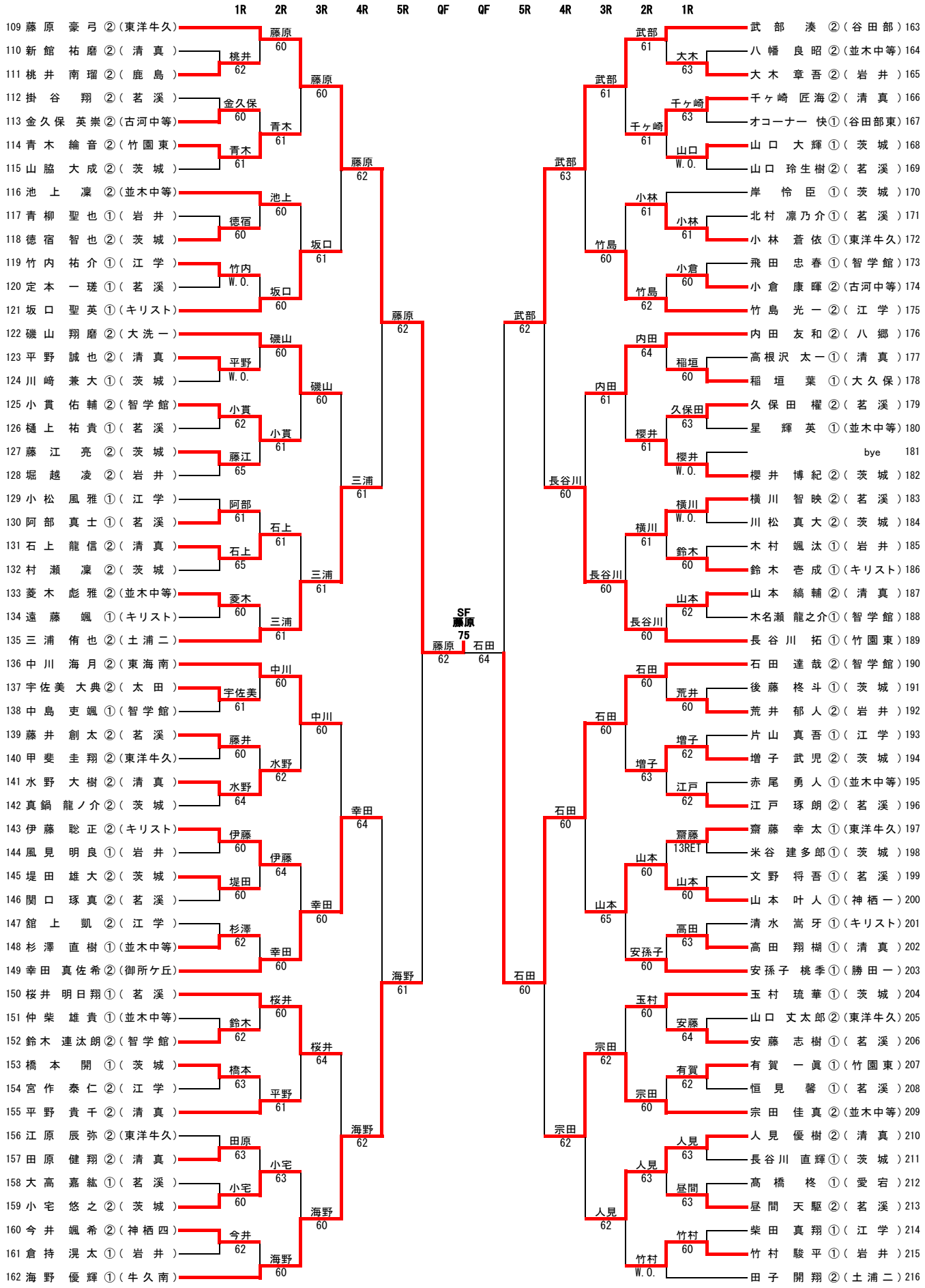
1R 2R 3R 4R 5R QF QF 5R 4R 3R 2R 1R
109 藤原 豪弓 ②(東洋牛久)
110 新館 祐磨 ②(清真)
111 桃井 南瑠 ②(鹿島)
112 掛谷 翔 ②(茗溪)
113 金久保 英崇 ②(古河中等)
114 青木 綸音 ②(竹園東)
115 山脇 大成 ②(茨城)
116 池上 凜 ②(並木中等)
117 青柳 聖也 ①(岩井)
118 徳宿 智也 ②(茨城)
119 竹内 祐介 ①(江学)
120 定本 一瑳 ①(茗溪)
121 坂口 聖英 ①(キリスト)
122 磯山 翔磨 ②(大洗一)
123 平野 誠也 ②(清真)
124 川崎 兼大 ①(茨城)
125 小貫 佑輔 ②(智学館)
126 樋上 祐貴 ①(茗溪)
127 藤江 亮 ②(茨城)
128 堀越 凌 ②(岩井)
129 小松 風雅 ①(江学)
130 阿部 真士 ①(茗溪)
131 石上 龍信 ②(清真)
132 村瀬 凜 ②(茨城)
133 菱木 彪雅 ②(並木中等)
134 遠藤 颯 ①(キリスト)
135 三浦 侑也 ②(土浦二)
136 中川 海月 ②(東海南)
137 宇佐美 大典 ②(太田)
138 中島 吏颯 ①(智学館)
139 藤井 創太 ②(茗溪)
140 甲斐 圭翔 ②(東洋牛久)
141 水野 大樹 ②(清真)
142 真鍋 龍ノ介 ②(茨城)
143 伊藤 聡正 ②(キリスト)
144 風見 明良 ①(岩井)
145 堤田 雄大 ②(茨城)
146 関口 琢真 ②(茗溪)
147 舘上 凱 ②(江学)
148 杉澤 直樹 ①(並木中等)
149 幸田 真佐希 ②(御所ケ丘)
150 桜井 明日翔 ①(茗溪)
151 仲柴 雄貴 ①(並木中等)
152 鈴木 連汰朗 ②(智学館)
153 橋本 開 ①(茨城)
154 宮作 泰仁 ②(江学)
155 平野 貴千 ②(清真)
156 江原 辰弥 ②(東洋牛久)
157 田原 健翔 ②(清真)
158 大高 嘉紘 ①(茗溪)
159 小宅 悠之 ②(茨城)
160 今井 颯希 ②(神栖四)
161 倉持 滉太 ①(岩井)
162 海野 優輝 ①(牛久南)
桃井 62
金久保 60
青木 61
青木 61
池上 60
徳宿 60
竹内 W.O.
坂口 60
磯山 60
平野 W.O.
小貫 62
小貫 61
藤江 65
阿部 61
石上 61
石上 65
菱木 60
三浦 61
中川 60
宇佐美 61
藤井 60
水野 62
水野 64
伊藤 60
伊藤 64
堤田 60
杉澤 62
幸田 60
桜井 60
鈴木 62
橋本 63
平野 61
田原 63
小宅 63
小宅 60
今井 62
海野 60
藤原 60
藤原 60
坂口 61
藤原 62
三浦 61
三浦 61
幸田 64
幸田 60
桜井 64
海野 62
海野 60
藤原 62
海野 61
SF
藤原
75
藤原 62
石田 64
武部 62
石田 60
武部 63
長谷川 60
石田 60
宗田 62
武部 61
竹島 60
内田 61
長谷川 60
石田 60
山本 65
宗田 62
人見 62
武部 61
千ヶ崎 61
小林 61
竹島 62
内田 64
櫻井 61
横川 61
長谷川 60
石田 60
増子 63
山本 60
安孫子 60
宗田 60
人見 63
竹村 W.O.
大木 63
山口 W.O.
小林 61
小倉 60
稲垣 60
久保田 63
櫻井 W.O.
横川 W.O.
鈴木 60
山本 62
荒井 60
増子 62
江戸 62
齋藤 13RET
山本 60
高田 63
玉村 60
安藤 64
有賀 62
人見 63
昼間 63
竹村 60
武部 湊 ②(谷田部) 163
八幡 良昭 ②(並木中等) 164
大木 章吾 ②(岩井) 165
千ヶ崎 匠海 ②(清真) 166
オコーナー 快 ①(谷田部東) 167
山口 大輝 ①(茨城) 168
山口 玲生樹 ②(茗溪) 169
岸 怜臣 ①(茨城) 170
北村 凜乃介 ①(茗溪) 171
小林 蒼依 ①(東洋牛久) 172
飛田 忠春 ①(智学館) 173
小倉 康暉 ②(古河中等) 174
竹島 光一 ②(江学) 175
内田 友和 ②(八郷) 176
高根沢 太一 ①(清真) 177
稲垣 葉 ①(大久保) 178
久保田 櫂 ②(茗溪) 179
星 輝英 ①(並木中等) 180
bye 181
櫻井 博紀 ②(茨城) 182
横川 智映 ②(茗溪) 183
川松 真大 ②(茨城) 184
木村 颯汰 ①(岩井) 185
鈴木 壱成 ①(キリスト) 186
山本 縞輔 ②(清真) 187
木名瀬 龍之介 ①(智学館) 188
長谷川 拓 ①(竹園東) 189
石田 達哉 ②(智学館) 190
後藤 柊斗 ①(茨城) 191
荒井 郁人 ②(岩井) 192
片山 真吾 ①(江学) 193
増子 武児 ②(茨城) 194
赤尾 勇人 ①(並木中等) 195
江戸 琢朗 ②(茗溪) 196
齋藤 幸太 ①(東洋牛久) 197
米谷 建多郎 ①(茨城) 198
文野 将吾 ①(茗溪) 199
山本 叶人 ①(神栖一) 200
清水 嵩牙 ①(キリスト) 201
高田 翔楜 ①(清真) 202
安孫子 桃季 ①(勝田一) 203
玉村 琉華 ①(茨城) 204
山口 丈太郎 ②(東洋牛久) 205
安藤 志樹 ①(茗溪) 206
有賀 一眞 ①(竹園東) 207
恒見 馨 ①(茗溪) 208
宗田 佳真 ②(並木中等) 209
人見 優樹 ②(清真) 210
長谷川 直輝 ①(茨城) 211
高橋 柊 ①(愛宕) 212
昼間 天駆 ②(茗溪) 213
柴田 真翔 ①(江学) 214
竹村 駿平 ①(岩井) 215
田子 開翔 ②(土浦二) 216

男子シングルス (3)

Final
藤原
63

55 天 木　紘 人 ②（ 並　木 ）
藤 原　豪 弓 ②（東洋牛久）109

3rd Place Playoff
近野
60

28 近 野　豪 樹 ①（並木中等）
石 田　達 哉 ②（智 学 館）190