女子ダブルス

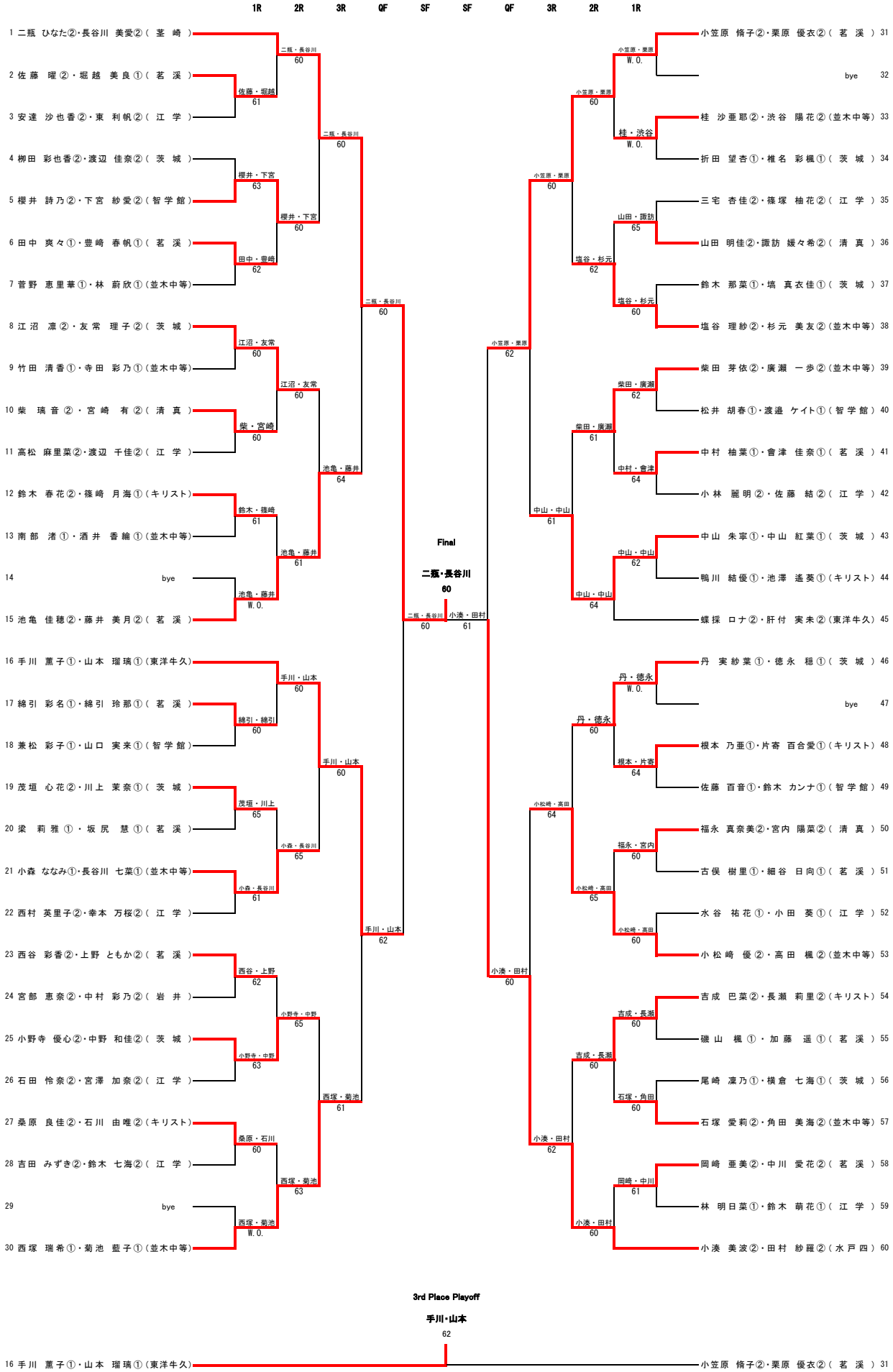
1R 2R 3R QF SF SF QF 3R 2R 1R
1 二瓶 ひなた②・長谷川 美愛②（ 茗 崎 ）
2 佐藤 曜②・堀越 美良①（ 茗 溪 ）
3 安達 沙也香②・東 利帆②（ 江 学 ）
4 柳田 彩也香②・渡辺 佳奈②（ 茨 城 ）
5 櫻井 詩乃②・下宮 紗愛②（ 智 学 館 ）
6 田中 爽々①・豊崎 春帆①（ 茗 溪 ）
7 菅野 恵里華①・林 蔚欣①（並木中等）
8 江沼 凛②・友常 理子②（ 茨 城 ）
9 竹田 清香①・寺田 彩乃①（並木中等）
10 柴 璃音②・宮崎 有②（ 清 真 ）
11 高松 麻里菜②・渡辺 千佳②（ 江 学 ）
12 鈴木 春花②・篠崎 月海①（キリスト）
13 南部 渚①・酒井 香綸①（並木中等）
14 bye
15 池亀 佳穂②・藤井 美月②（ 茗 溪 ）
16 手川 薫子①・山本 瑠璃①（東洋牛久）
17 綿引 彩名①・綿引 玲那①（ 茗 溪 ）
18 兼松 彩子①・山口 実来①（ 智 学 館 ）
19 茂垣 心花②・川上 茉奈①（ 茨 城 ）
20 梁 莉雅①・坂尻 慧①（ 茗 溪 ）
21 小森 ななみ①・長谷川 七菜①（並木中等）
22 西村 英里子②・幸本 万桜②（ 江 学 ）
23 西谷 彩香②・上野 ともか②（ 茗 溪 ）
24 宮部 恵奈②・中村 彩乃②（ 岩 井 ）
25 小野寺 優心②・中野 和佳②（ 茨 城 ）
26 石田 怜奈②・宮澤 加奈②（ 江 学 ）
27 桑原 良佳②・石川 由唯②（キリスト）
28 吉田 みずき②・鈴木 七海②（ 江 学 ）
29 bye
30 西塚 瑞希①・菊池 藍子①（並木中等）
佐藤・堀越 61
櫻井・下宮 63
田中・豊崎 62
江沼・友常 60
柴・宮崎 60
鈴木・篠崎 61
池亀・藤井 W.O.
手川・山本 60
綿引・綿引 60
茂垣・川上 65
小森・長谷川 61
西谷・上野 62
小野寺・中野 63
桑原・石川 60
西塚・菊池 W.O.
二瓶・長谷川 60
櫻井・下宮 60
江沼・友常 60
池亀・藤井 61
池亀・藤井 64
小森・長谷川 65
小野寺・中野 65
西塚・菊池 63
西塚・菊池 61
手川・山本 60
手川・山本 62
二瓶・長谷川 60
二瓶・長谷川 60
Final
二瓶・長谷川
60
二瓶・長谷川 60
小湊・田村 61
小笠原・栗原 62
小湊・田村 60
小笠原・栗原 60
中山・中山 61
小松崎・高田 64
小湊・田村 62
小笠原・栗原 60
柴田・廣瀬 61
丹・徳永 60
小松崎・高田 65
吉成・長瀬 60
塩谷・杉元 62
柴田・廣瀬 62
中山・中山 64
丹・徳永 W.O.
根本・片寄 64
福永・宮内 60
小松崎・高田 60
吉成・長瀬 60
石塚・角田 60
岡崎・中川 61
小湊・田村 60
小笠原・栗原 W.O.
桂・渋谷 W.O.
山田・諏訪 65
塩谷・杉元 60
中村・會津 64
中山・中山 62
小笠原 脩子②・栗原 優衣②（ 茗 溪 ） 31
bye 32
桂 沙亜耶②・渋谷 陽花②（並木中等） 33
折田 望杏①・椎名 彩楓①（ 茨 城 ） 34
三宅 杏佳②・篠塚 柚花②（ 江 学 ） 35
山田 明佳②・諏訪 媛々希②（ 清 真 ） 36
鈴木 那菜①・塙 真衣佳①（ 茨 城 ） 37
塩谷 理紗②・杉元 美友②（並木中等） 38
柴田 芽依②・廣瀬 一歩②（並木中等） 39
松井 胡春①・渡邉 ケイト①（ 智 学 館 ） 40
中村 柚葉①・會津 佳奈①（ 茗 溪 ） 41
小林 麗明②・佐藤 結②（ 江 学 ） 42
中山 朱宰①・中山 紅葉①（ 茨 城 ） 43
鴨川 結優①・池澤 遙葵①（キリスト） 44
蝶採 ロナ②・肝付 実未②（東洋牛久） 45
丹 実紗葉①・徳永 穏①（ 茨 城 ） 46
bye 47
根本 乃亜①・片寄 百合愛①（キリスト） 48
佐藤 百音①・鈴木 カンナ①（ 智 学 館 ） 49
福永 真奈美②・宮内 陽菜②（ 清 真 ） 50
古俣 樹里①・細谷 日向①（ 茗 溪 ） 51
水谷 祐花①・小田 葵①（ 江 学 ） 52
小松崎 優②・高田 楓②（並木中等） 53
吉成 巴菜②・長瀬 莉里②（キリスト） 54
磯山 楓①・加藤 遥①（ 茗 溪 ） 55
尾崎 凜乃①・横倉 七海①（ 茨 城 ） 56
石塚 愛莉②・角田 美海②（並木中等） 57
岡崎 亜美②・中川 愛花②（ 茗 溪 ） 58
林 明日菜①・鈴木 萌花①（ 江 学 ） 59
小湊 美波②・田村 紗羅②（ 水 戸 四 ） 60
3rd Place Playoff
手川・山本
62
16 手川 薫子①・山本 瑠璃①（東洋牛久）
小笠原 脩子②・栗原 優衣②（ 茗 溪 ） 31