女子ダブルス

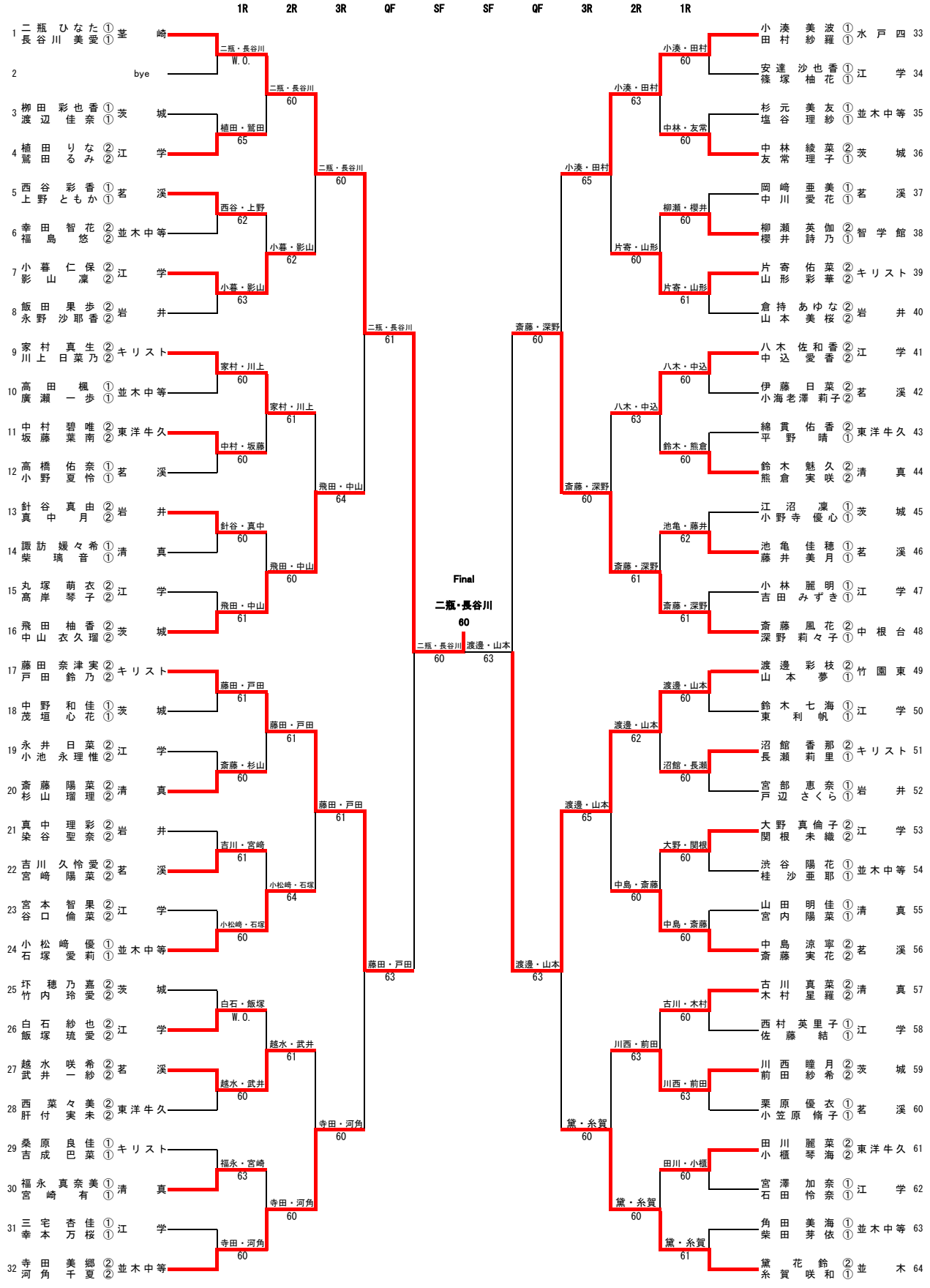
1R 2R 3R QF SF SF QF 3R 2R 1R
1 二瓶 ひなた ①茎崎
長谷川 美愛 ①
2 bye
3 柳田 彩也香 ①茨城
渡辺 佳奈 ①
4 植田 りな ②江学
鷲田 るみ ②
5 西谷 彩香 ①茗渓
上野 ともか ①
6 幸田 智花 ②並木中等
福島 悠 ②
7 小暮 仁保 ②江学
影山 凜 ②
8 飯田 果歩 ②岩井
永野 沙耶香 ②
9 家村 真生 ②キリスト
川上 日菜乃 ②
10 高田 楓 ①並木中等
廣瀬 一歩 ①
11 中村 碧唯 ②東洋牛久
坂藤 葉南 ②
12 高橋 佑奈 ①茗渓
小野 夏怜 ①
13 針谷 真由 ②岩井
真中 月 ②
14 諏訪 媛々希 ①清真
柴 璃音 ①
15 丸塚 萌衣 ②江学
髙岸 琴子 ②
16 飛田 柚香 ②茨城
中山 衣久瑠 ②
17 藤田 奈津実 ②キリスト
戸田 鈴乃 ②
18 中野 和佳 ①茨城
茂垣 心花 ①
19 永井 日菜 ②江学
小池 永理惟 ②
20 斎藤 陽菜 ②清真
杉山 瑠理 ②
21 真中 理彩 ②岩井
染谷 聖奈 ②
22 吉川 久怜愛 ②茗渓
宮崎 陽菜 ②
23 宮本 智果 ②江学
谷口 倫菜 ②
24 小松崎 優 ①並木中等
石塚 愛莉 ①
25 坏 穂乃嘉 ②茨城
竹内 玲愛 ②
26 白石 紗也 ②江学
飯塚 琉愛 ②
27 越水 咲希 ②茗渓
武井 一紗 ②
28 西 菜々美 ②東洋牛久
肝付 実未 ②
29 桑原 良佳 ①キリスト
吉成 巴菜 ①
30 福永 真奈美 ①清真
宮崎 有 ①
31 三宅 杏佳 ①江学
幸本 万桜 ①
32 寺田 美郷 ②並木中等
河角 千夏 ②
二瓶・長谷川 W.O.
植田・鷲田 65
西谷・上野 62
小暮・影山 63
家村・川上 60
中村・坂藤 60
針谷・真中 60
飛田・中山 61
藤田・戸田 61
斎藤・杉山 60
吉川・宮崎 61
小松崎・石塚 60
白石・飯塚 W.O.
越水・武井 60
福永・宮崎 63
寺田・河角 60
二瓶・長谷川 60
小暮・影山 62
家村・川上 61
飛田・中山 60
藤田・戸田 61
小松崎・石塚 64
寺田・河角 60
二瓶・長谷川 60
家村・川上 60
飛田・中山 64
藤田・戸田 61
寺田・河角 60
二瓶・長谷川 61
藤田・戸田 63
二瓶・長谷川 60
渡辺・山本 63
Final
二瓶・長谷川
60
小湊・田村 60
中林・友常 60
柳瀬・櫻井 60
片寄・山形 61
八木・中込 60
鈴木・熊倉 60
池亀・藤井 62
斎藤・深野 61
渡辺・山本 60
沼館・長瀬 60
大野・関根 60
中島・斎藤 60
古川・木村 60
川西・前田 63
田川・小堰 60
黛・糸賀 61
小湊・田村 63
片寄・山形 60
八木・中込 63
斎藤・深野 60
渡辺・山本 62
中島・斎藤 60
川西・前田 63
黛・糸賀 60
小湊・田村 65
斎藤・深野 60
渡辺・山本 65
黛・糸賀 60
斎藤・深野 60
渡辺・山本 63
小湊 美波 ①水戸四 33
田村 紗羅 ①
安達 沙也香 ①江学 34
篠塚 柚花 ①
杉元 美友 ①並木中等 35
塩谷 理紗 ①
中林 綾菜 ②茨城 36
友常 理子 ①
岡崎 亜美 ①茗渓 37
中川 愛花 ①
柳瀬 英伽 ②智学館 38
櫻井 詩乃 ①
片寄 佑菜 ②キリスト 39
山形 彩華 ②
倉持 あゆな ②岩井 40
山本 美桜 ②
八木 佐和香 ②江学 41
中込 愛香 ②
伊藤 日菜 ②茗渓 42
小海老澤 莉子 ②
綿貫 佑香 ②東洋牛久 43
平野 晴 ①
鈴木 魅久 ②清真 44
熊倉 実咲 ②
江沼 凜 ①茨城 45
小野寺 優心 ①
池亀 佳穂 ①茗渓 46
藤井 美月 ①
小林 麗明 ①江学 47
吉田 みずき ①
斎藤 風花 ②中根台 48
深野 莉々子 ①
渡邊 彩枝 ②竹園東 49
山本 夢 ①
鈴木 七海 ①江学 50
東 利帆 ①
沼館 香那 ②キリスト 51
長瀬 莉里 ①
宮部 恵奈 ①岩井 52
戸辺 さくら ①
大野 真倫子 ②江学 53
関根 未織 ②
渋谷 陽花 ①並木中等 54
桂 沙亜耶 ①
山田 明佳 ①清真 55
宮内 陽菜 ①
中島 涼寧 ②茗渓 56
斎藤 実花 ②
古川 真菜 ②清真 57
木村 星羅 ②
西村 英里子 ①江学 58
佐藤 結 ①
川西 瞳月 ②茨城 59
前田 紗希 ②
栗原 優衣 ①茗渓 60
小笠原 脩子 ①
田川 麗菜 ②東洋牛久 61
小堰 琴海 ②
宮澤 加奈 ①江学 62
石田 怜奈 ①
角田 美海 ①並木中等 63
柴田 芽依 ①
黛 花鈴 ②並木 64
糸賀 咲和 ①
3rd Place Playoff
藤田・戸田
64
17 藤田 奈津実 ②キリスト
戸田 鈴乃 ②
斎藤 風花 ②中根台 48
深野 莉々子 ①