男子シングルス（1）

1 松尾 滉哉 ①青丘学院
2 小澤 豊瑛 ①江戸川
3 小貫 福勇 ①岩井
4 清野 翔大 ①茨大附属
5 池田 周平 ①並木中等
6 古泉 空文 ①茗渓
7 根守 陽来 ①茨城
8 菅谷 哲司 ①茨城
9 石川 潤一郎 ①古河中等
10 田宮 圭介 ①江戸川
11 吉成 蔵之介 ①清真
12 軽部 紘大 ②竹園東
13 宮原 優也 ②キリスト
14 宮崎 大輝 ①並木中等
15 勝田 真亜駆 ②茗渓
16 林 幹人 ②神栖三
17 bye
18 上坂 裕哉 ①岩井
19 中西 鴻斗 ①江戸川
20 三浦 岳人 ②茗渓
21 熊谷 洸紀 ①茨城
22 宍田 悠樹 ②キリスト
23 増田 雅也 ①常総学院
24 森元 陽大 ①江戸川
25 飯田 悠生 ①清真
26 川上 祐毅 ①茗渓
27 小林 聖弥 ②並木中等
28 西村 敏喜 ①智学館
29 影山 凜 ②古河中等
30 神崎 心 ②小絹
31 山口 駿 ②並木
32 福田 大朗 ①江戸川
33 高山 大河 ②古河中等
34 古矢 拓海 ②岩井
35 新井 健聖 ①茗渓
36 飯島 裕樹 ①清真
37 舘 伸明 ②茨城
38 市川 雅大 ②茗渓
39 西川 晃平 ②茨城
40 塚越 飛大 ①古河中等
41 坂本 涼 ②並木中等
42 熊谷 魁人 ①清真
43 川田 剣心 ②豊里
44 塙 聖矢 ①波崎四
45 神谷 祐太郎 ①江戸川
46 布留川 将 ②清真
47 堀本 駿 ①並木中等
48 細島 大雅 ①古河中等
49 萩原 悠紀 ①茗渓
50 永作 蓮 ①下根
51 小林 夏輝 ①岩井
52 須能 幸輝 ①茨城
53 高橋 裕輝 ②江戸川
54 稲荷田 賢 ②茨城
55 橋本 理一 ①並木中等
56 豊原 隼人 ①キリスト
57 鈴木 研人 ②智学館
58 鈴木 健一郎 ①江戸川
59 和多田 遥音 ①茗渓
60 加藤木 昱 ②水戸一

1R: 小貫 62; 池田 W.O.; 根守 65; 菅谷 60; 吉成 60; 宮原 62; 勝田 60; 林; 中西 65; 熊谷 65; 増田 61; 森元 62; 小林 61; 西村 61; 神崎 63; 山口 60; 高山 61; 古矢 61; 舘 63; 西川 62; 坂本 62; 熊谷 W.O.; 神谷 61; 布留川 61; 細島 64; 永作 60; 須能 64; 稲荷田 62; 豊原 64; 和多田 60

2R: 松尾 60; 池田 62; 菅谷 60; 勝田 64; 林 60; 増田 63; 小林 61; 神崎 60; 山口 60; 舘 60; 西川 61; 神谷 60; 布留川 65; 永作 63; 稲荷田 65; 加藤木 60

3R: 松尾 60; 菅谷 64; 林 60; 神崎 60; 山口 60; 神谷 62; 永作 63; 加藤木 60

4R: 松尾 64; 林 62; 山口 60; 加藤木 60

5R: 松尾 61; 山口 62

QF: 松尾 63; 遠藤 61

SF: 遠藤 63

5R: 遠藤 64; 松藤 64

4R: 飯田 61; 遠藤 62; 松藤 65; 仙石 63

3R: 飯田 60; 安城 62; 遠藤 61; 土肥 60; 松藤 60; 上原 62; 木下 60; 仙石 61

2R: 飯田 61; 関山 62; 小澤 60; 安城 60; 遠藤 60; 押方 65; 西岡 62; 土肥 61; 松藤 61; 森 61; 門脇 64; 上原 60; 野田 60; 木下 61; 松尾 62; 仙石 60

1R: 白井 60; 嘉目 61; 関山 61; 増田 60; 小澤 61; エネスクアレクサンドル 60; 安城 60; 遠藤; 鄭 61; 小幡 62; 押方 62; 金澤 64; 西岡 61; 武田 62; 松藤 60; 春日 60; 森 62; 門脇 60; 秋葉 65; 小澤 61; 野田 61; 飛田 62; 木下 60; 安田 60; 松尾 60; 池田 61; 林 62

飯田 翔 ①猿島 61
小田切 翔太 ①茨城 62
白井 大輔 ①明光 63
嘉目 達之介 ①茗渓 64
奥山 蒼太 ①清真 65
関山 愁翔 ①キリスト 66
水谷 正樹 ②江戸川 67
増田 淳 ②江戸川 68
菅井 駿介 ①清真 69
小澤 亮太 ②茨城 70
砂見 育甫 ①茗渓 71
エネスクアレクサンドル 晃大 ②並木中等 72
宮本 匠 ①古河中等 73
宮部 敦也 ①岩井 74
安城 壮大 ①藤代 75
遠藤 出帆 ②青丘学院 76
bye 77
山口 知紘 ①江戸川 78
鄭 禮嫣 ②智学館 79
小幡 利空 ①茨城 80
宮崎 亘悦 ①常総学院 81
中野 弘太郎 ①古河中等 82
押方 大知 ②茗渓 83
杉村 翔平 ②岩井 84
金澤 凜太郎 ①並木中等 85
捨田 利遼 ②茨城 86
西岡 智也 ①清真 87
武田 侑馬 ①愛宕 88
郡司 達大 ①江戸川 89
土肥 幸暉 ②茗渓 90
佐藤 大心 ②日高 91
松藤 悠 ①手代木 92
江波戸 憧音 ①清真 93
春日 悠大 ②キリスト 94
柳町 健太 ①茗渓 95
鬼沢 真幸 ①茨城 96
森 信光 ①吾妻 97
門脇 慶 ①江戸川 98
猿田 拓海 ①清真 99
松原 陸也 ②並木中等 100
秋葉 桂大 ②古河中等 101
小澤 一毅 ②茗渓 102
倉持 祥太 ①岩井 103
bye 104
上原 有翔 ②境一 105
野田 阿育 ②竹園東 106
元島 凜太 ①並木中等 107
額賀 一真 ①清真 108
飛田 忠昭 ①茨城 109
福岡 聡太 ①江戸川 110
木下 大誠 ②キリスト 111
松崎 吏旺 ①茗渓 112
安田 和真 ②古河中等 113
谷津 翔太 ②茨城 114
松尾 凌汰 ②常総学院 115
池田 宙斗 ①並木中等 116
張替 翔太 ②岩井 117
坪田 大翔 ①江戸川 118
林 航輝 ①茗渓 119
仙石 圭汰 ①土浦一 120

男子シングルス（2）

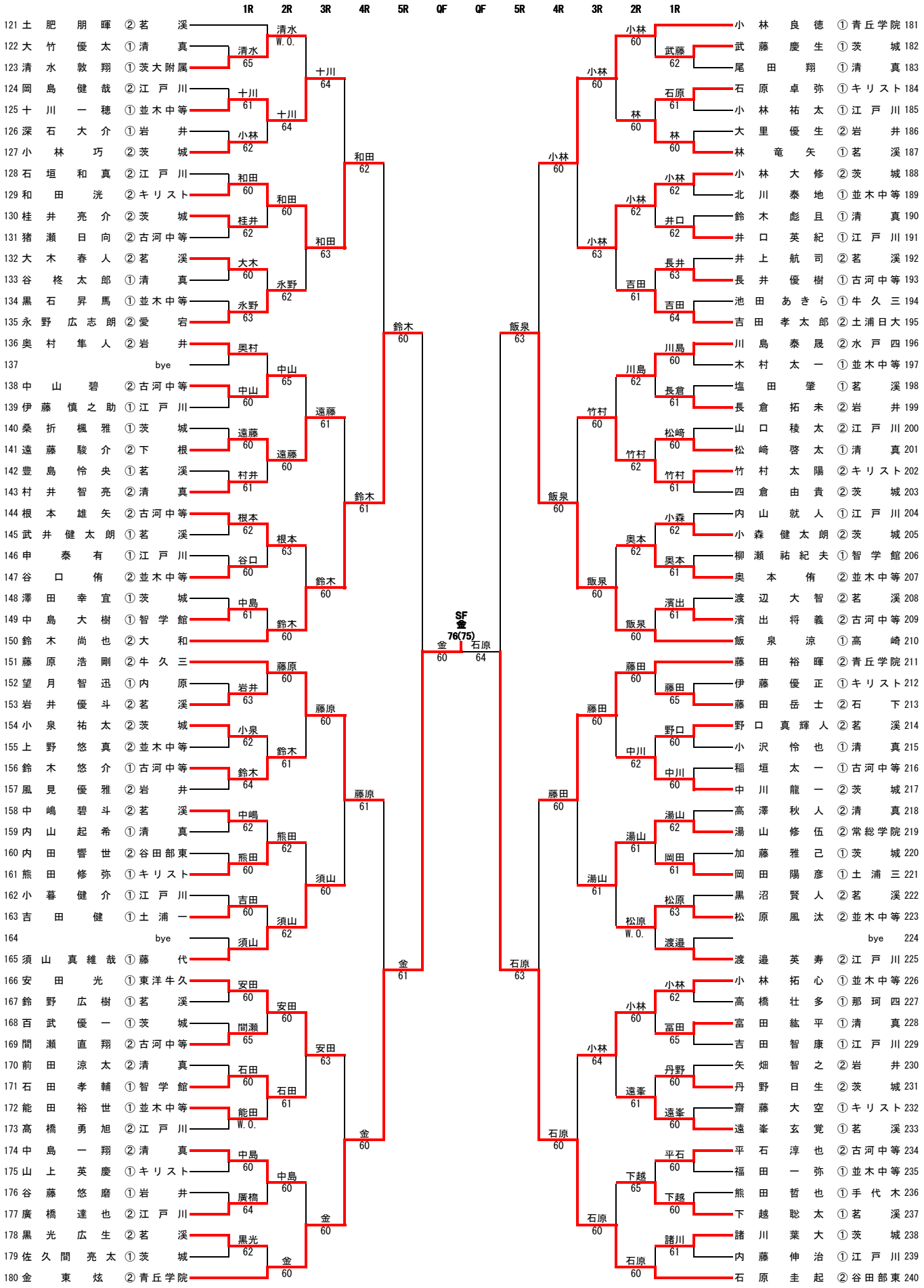
1R 2R 3R 4R 5R QF QF 5R 4R 3R 2R 1R
121 土肥朋暉 ② 茗渓
122 大竹優太 ① 清真
123 清水敦翔 ① 茨大附属
124 岡島健哉 ② 江戸川
125 十川一穂 ① 並木中等
126 深石大介 ① 岩井
127 小林巧 ② 茨城
128 石垣和真 ② 江戸川
129 和田洸 ② キリスト
130 桂井亮介 ② 茨城
131 猪瀬日向 ② 古河中等
132 大木春人 ② 茗渓
133 谷柊太郎 ① 清真
134 黒石昇馬 ① 並木中等
135 永野広志朗 ② 愛宕
136 奥村隼人 ② 岩井
137 bye
138 中山碧 ② 古河中等
139 伊藤慎之助 ① 江戸川
140 桑折楓雅 ① 茨城
141 遠藤駿介 ② 下根
142 豊島怜央 ① 茗渓
143 村井智亮 ② 清真
144 根本雄矢 ② 古河中等
145 武井健太朗 ① 茗渓
146 申泰有 ① 江戸川
147 谷口侑 ② 並木中等
148 澤田幸宜 ① 茨城
149 中島大樹 ① 智学館
150 鈴木尚也 ② 大和
151 藤原浩剛 ② 牛久三
152 望月智迅 ① 内原
153 岩井優斗 ② 茗渓
154 小泉祐太 ② 茨城
155 上野悠真 ② 並木中等
156 鈴木悠介 ① 古河中等
157 風見優雅 ② 岩井
158 中嶋碧斗 ② 茗渓
159 内山起希 ① 清真
160 内田響世 ② 谷田部東
161 熊田修弥 ① キリスト
162 小暮健介 ① 江戸川
163 吉田健 ① 土浦一
164 bye
165 須山真維哉 ① 藤代
166 安田光 ① 東洋牛久
167 鈴野広樹 ① 茗渓
168 百武優一 ① 茨城
169 間瀬直翔 ② 古河中等
170 前田涼太 ② 清真
171 石田孝輔 ① 智学館
172 能田裕世 ① 並木中等
173 高橋勇旭 ② 江戸川
174 中島一翔 ② 清真
175 山上英慶 ① キリスト
176 谷藤悠磨 ① 岩井
177 廣橋達也 ② 江戸川
178 黒光広生 ② 茗渓
179 佐久間亮太 ① 茨城
180 金東炫 ② 青丘学院
清水 W.O.
清水 65
十川 61
小林 62
和田 60
桂井 62
大木 60
永野 63
奥村
中山 60
遠藤 60
村井 61
根本 62
谷口 60
中島 61
岩井 63
小泉 62
鈴木 64
中嶋 62
熊田 60
吉田 60
須山
安田 60
間瀬 65
石田 60
能田 W.O.
中島 60
廣橋 64
黒光 62
清水 W.O.
十川 64
十川 64
和田 60
和田 63
永野 62
中山 65
遠藤 61
遠藤 60
鈴木 61
根本 63
鈴木 60
鈴木 60
藤原 60
鈴木 61
熊田 62
須山 60
須山 62
安田 60
安田 63
石田 61
中島 60
金 60
金 60
和田 62
鈴木 61
藤原 61
金 60
鈴木 60
金 61
金 60
SF
金
76(75)
金 60
石原 64
石原 63
飯泉 63
飯泉 60
石原 60
小林 60
小林 60
小林 63
小林 62
井口 62
吉田 64
川島 60
長倉 61
竹村 60
竹村 61
小森 62
奥本 61
濱出 61
飯泉 60
藤田 60
中川 60
湯山 62
岡田 61
松原 63
渡邉
小林 62
冨田 65
丹野 60
遠峯 60
平石 60
下越 60
諸川 61
石原 60
小林良徳 ① 青丘学院 181
武藤慶生 ① 茨城 182
尾田翔 ① 清真 183
石原卓弥 ① キリスト 184
小林祐太 ① 江戸川 185
大里優生 ② 岩井 186
林竜矢 ① 茗渓 187
小林大修 ② 茨城 188
北川泰地 ① 並木中等 189
鈴木彪且 ① 清真 190
井口英紀 ① 江戸川 191
井上航司 ② 茗渓 192
長井優樹 ① 古河中等 193
池田あきら ① 牛久三 194
吉田孝太郎 ② 土浦日大 195
川島泰晟 ② 水戸四 196
木村太一 ① 並木中等 197
塩田肇 ① 茗渓 198
長倉拓未 ② 岩井 199
山口稜太 ② 江戸川 200
松崎啓太 ① 清真 201
竹村太陽 ② キリスト 202
四倉由貴 ② 茨城 203
内山就人 ① 江戸川 204
小森健太朗 ② 茨城 205
柳瀬祐紀夫 ① 智学館 206
奥本侑 ② 並木中等 207
渡辺大智 ② 茗渓 208
濱出将義 ② 古河中等 209
飯泉涼 ① 高崎 210
藤田裕暉 ② 青丘学院 211
伊藤優正 ① キリスト 212
藤田岳士 ② 石下 213
野口真輝人 ② 茗渓 214
小沢怜也 ① 清真 215
稲垣太一 ① 古河中等 216
中川龍一 ② 茨城 217
高澤秋人 ② 清真 218
湯山修伍 ② 常総学院 219
加藤雅己 ① 茨城 220
岡田陽彦 ① 土浦三 221
黒沼賢人 ② 茗渓 222
松原風汰 ② 並木中等 223
bye 224
渡邉英寿 ② 江戸川 225
小林拓心 ① 並木中等 226
高橋壮多 ① 那珂四 227
富田紘平 ① 清真 228
吉田智康 ① 江戸川 229
矢畑智之 ② 岩井 230
丹野日生 ② 茨城 231
齋藤大空 ① キリスト 232
遠峯玄覚 ① 茗渓 233
平石淳也 ② 古河中等 234
福田一弥 ① 並木中等 235
熊田哲也 ① 手代木 236
下越聡太 ① 茗渓 237
諸川葉大 ① 茨城 238
内藤伸治 ① 江戸川 239
石原圭起 ② 谷田部東 240
小林 60
武藤 62
石原 61
林 60
林 60
小林 62
井口 62
長井 63
吉田 64
川島 60
長倉 61
松崎 60
竹村 61
小森 62
奥本 61
濱出 61
飯泉 60
藤田 60
藤田 65
野口 60
中川 60
湯山 62
岡田 61
松原 63
渡邉
小林 62
冨田 65
丹野 60
遠峯 60
平石 60
下越 60
諸川 61
石原 60
小林 60
小林 60
小林 63
小林 62
井口 62
吉田 61
川島 62
長倉 61
竹村 60
竹村 62
奥本 62
奥本 61
飯泉 60
飯泉 60
藤田 60
藤田 60
中川 62
湯山 61
湯山 61
松原 W.O.
小林 60
冨田 65
小林 64
遠峯 61
下越 65
石原 60
石原 60
石原 60

男子シングルス (3)

Final
金
62

76 遠　藤　出　帆　② 青丘学院 ——— 金　東　炫　② 青丘学院 180

3rd Place Playoff
松尾
63

1 松　尾　滉　哉　① 青丘学院 ——— 石　原　圭　起　② 谷田部東 240