女子ダブルス

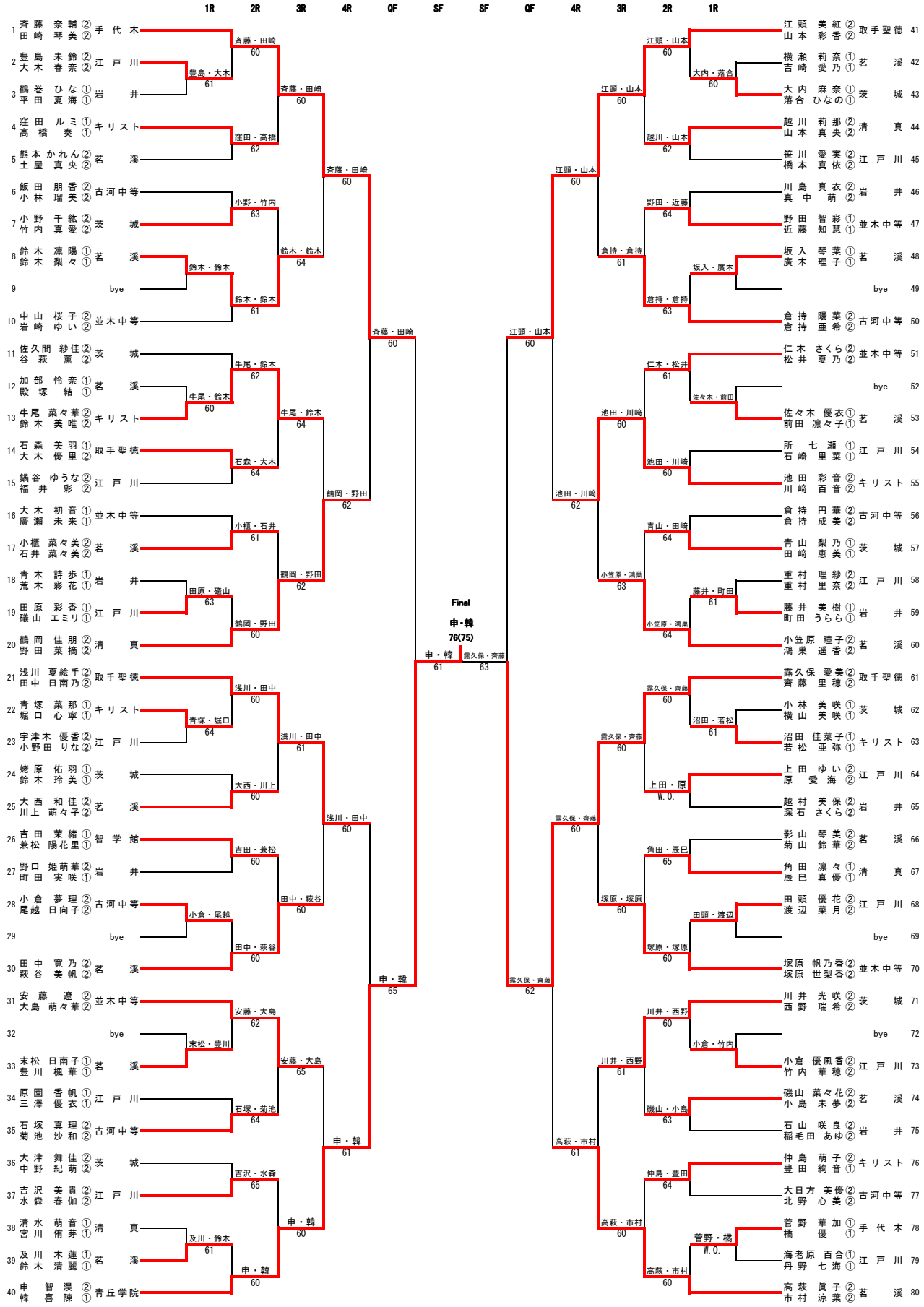
1R 2R 3R 4R QF SF SF QF 4R 3R 2R 1R
1 斉藤 奈輔② 田崎 琴美② 手代木
2 豊島 未鈴② 大木 春奈② 江戸川
3 鶴巻 ひな① 平田 夏海① 岩井
4 窪田 ルミ① 高橋 奏① キリスト
5 熊本 かれん② 土屋 真央② 茗溪
6 飯田 朋香② 小林 瑠美② 古河中等
7 小野 千紘② 竹内 真愛② 茨城
8 鈴木 凛陽① 鈴木 梨々① 茗溪
9 bye
10 中山 桜子② 岩崎 ゆい② 並木中等
11 佐久間 紗佳② 谷萩 薫② 茨城
12 加部 怜奈① 殿塚 結① 茗溪
13 牛尾 菜々華② 鈴木 美唯② キリスト
14 石森 美羽① 大木 優里② 取手聖徳
15 鍋谷 ゆうな② 福井 彩② 江戸川
16 大木 初音① 廣瀬 未来① 並木中等
17 小櫃 菜々美② 石井 菜々美② 茗溪
18 青木 詩歩① 荒木 彩花① 岩井
19 田原 彩香① 礒山 エミリ① 江戸川
20 鶴岡 佳朋② 野田 菜摘② 清真
21 浅川 夏絵手② 田中 日南乃② 取手聖徳
22 青塚 菜那① 堀口 心寧① キリスト
23 宇津木 優香② 小野田 りな② 江戸川
24 蛯原 佑羽① 鈴木 玲美① 茨城
25 大西 和佳② 川上 萌々子② 茗溪
26 吉田 茉緒① 兼松 陽花里① 智学館
27 野口 姫萌華② 町田 実咲① 岩井
28 小倉 夢理② 尾越 日向子② 古河中等
29 bye
30 田中 寛乃② 萩谷 美帆② 茗溪
31 安藤 遼② 大島 萌々華② 並木中等
32 bye
33 末松 日南子① 豊川 楓華① 茗溪
34 原園 香帆① 三澤 優衣① 江戸川
35 石塚 真理② 菊池 沙和② 古河中等
36 大津 舞佳② 中野 紀萌② 茨城
37 吉沢 美貴② 水森 春伽② 江戸川
38 清水 萌音① 宮川 侑芽① 清真
39 及川 木蓮① 鈴木 清麗① 茗溪
40 申 智淏② 韓 喜陳① 青丘学院
斉藤・田崎 60
豊島・大木 61
窪田・高橋 62
小野・竹内 63
鈴木・鈴木 61
牛尾・鈴木 62
牛尾・鈴木 60
石森・大木 64
小櫃・石井 61
田原・礒山 63
鶴岡・野田 60
浅川・田中 60
青塚・堀口 64
大西・川上 60
吉田・兼松 60
小倉・尾越
田中・萩谷 60
安藤・大島 62
末松・豊川
石塚・菊池 64
吉沢・水森 65
及川・鈴木 61
申・韓 60
斉藤・田崎 60
鶴岡・野田 62
浅川・田中 61
田中・萩谷 60
安藤・大島 65
申・韓 61
斉藤・田崎 60
浅川・田中 60
申・韓 65
申・韓 61
露久保・齊藤 63
Final
申・韓
76(75)
江頭・山本 60
露久保・齊藤 62
江頭・山本 60
池田・川崎 62
江頭・山本 60
倉持・倉持 61
池田・川崎 60
小笠原・鴻巣 63
露久保・齊藤 60
高萩・市村 61
露久保・齊藤 60
塚原・塚原 60
川井・西野 61
高萩・市村 60
江頭・山本 60
越川・山本 62
大内・落合 60
野田・近藤 64
倉持・倉持 63
坂入・廣木
仁木・松井 61
池田・川崎 60
佐々木・前田
青山・田崎 64
小笠原・鴻巣 64
藤井・町田 61
露久保・齊藤 60
沼田・若松 61
上田・原 W.O.
角田・辰巳 65
田頭・渡辺
塚原・塚原 60
川井・西野 60
磯山・小島 63
小倉・竹内
仲島・豊田 64
菅野・橘 W.O.
高萩・市村 60
江頭 美紅② 山本 彩香② 取手聖徳 41
横瀬 莉奈① 吉崎 愛乃① 茗溪 42
大内 麻奈① 落合 ひなの① 茨城 43
越川 莉那② 山本 真央② 清真 44
笹川 愛実② 橋本 真依② 江戸川 45
川島 真衣② 真中 萌② 岩井 46
野田 智彩① 近藤 知慧① 並木中等 47
坂入 琴葉① 廣木 理子① 茗溪 48
bye 49
倉持 陽菜② 倉持 亜希② 古河中等 50
仁木 さくら② 松井 夏乃② 並木中等 51
bye 52
佐々木 優衣① 前田 凛々子① 茗溪 53
所 七瀬① 石崎 里菜① 江戸川 54
池田 彩音② 川崎 百音② キリスト 55
倉持 円華② 倉持 成美② 古河中等 56
青山 梨乃① 田崎 恵美① 茨城 57
重村 理紗② 重村 里奈② 江戸川 58
藤井 美樹① 町田 うらら① 岩井 59
小笠原 瞳子② 鴻巣 遥香② 茗溪 60
露久保 愛美② 齊藤 里穂② 取手聖徳 61
小林 美咲① 横山 美咲① 茨城 62
沼田 佳菜子① 若松 亜弥① キリスト 63
上田 ゆい② 原 愛海② 江戸川 64
越村 美保② 深石 さくら② 岩井 65
影山 琴美② 菊山 鈴華② 茗溪 66
角田 凛々① 辰巳 真優① 清真 67
田頭 優花② 渡辺 菜月② 江戸川 68
bye 69
塚原 帆乃香② 塚原 世梨香② 並木中等 70
川井 光咲② 西野 瑞希② 茨城 71
bye 72
小倉 優風香② 竹内 華穂② 江戸川 73
磯山 菜々花② 小島 未夢② 茗溪 74
石山 咲良② 稲毛田 あゆ② 岩井 75
仲島 萌子② 豊田 絢音① キリスト 76
大日方 美優② 北野 心美② 古河中等 77
菅野 華加① 橘 優① 手代木 78
海老原 百合① 丹野 七海① 江戸川 79
高萩 眞子② 市村 涼葉② 茗溪 80
3rd Place Playoff
斉藤・田崎
63
1 斉藤 奈輔② 田崎 琴美② 手代木
江頭 美紅② 山本 彩香② 取手聖徳 41